TREKHAKEN • ATTELAGES • ANHÄNGERVORRICHTUNGEN • TOWBARS • ENHANCES • ANHÆNGERTRÆK

Montagehandleiding | instructions de montage | Einbauanleitung | Mounting instruction
Instrucciones de montaje | monteringsvejledning

Peugeot Boxer 06/'06-

✓ STANDARD ✓ XL ✓ EV

Fiat Ducato 06/'06-

✓ STANDARD ✓ XL ✓ EV

Citroën Jumper 06/'06-

✓ STANDARD ✓ XL ✓ EV

Opel Movano 12/'21-

✓ STANDARD ✓ XL ✓ EV

Toyota ProAce Max 01/'24-

✓ STANDARD ✓ XL ✓ EV

IVECO eSuper Jolly 11/'25-

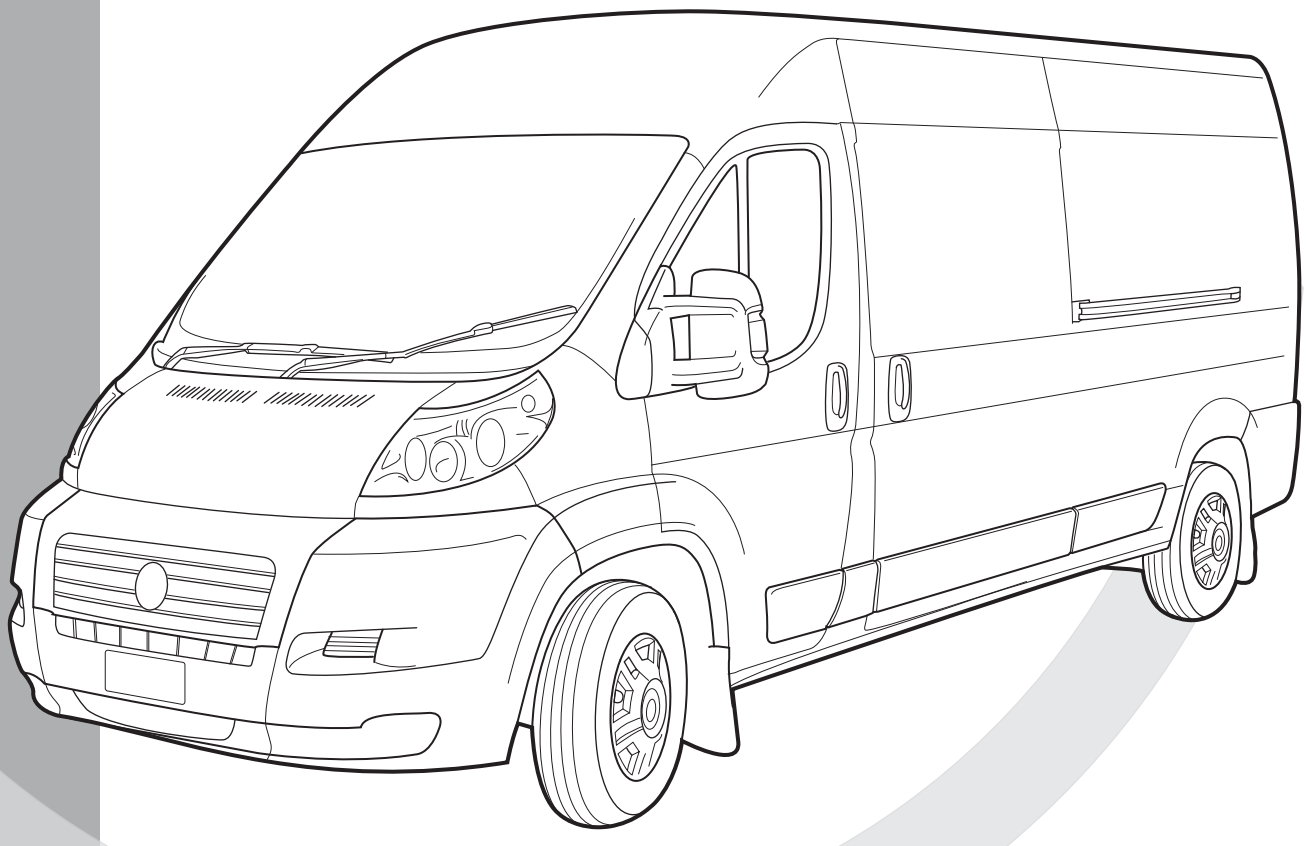

Gdw nv. Hoogmolenwegel 23 | B | 8790 Waregem | T +32 (0)56 60 42 12 | F +32 (0)56 60 01 93 | gdw@gdwtowbars.com | www.gdwtowbars.com

NL Belangrijke raadgevingen

Montage

• Voor de montage moet de trekhaak eerst op het voertuig gepresenteerd worden.

De belasting van een aanhangwagen en van een accessoire dat op de koppelingskogel wordt voorzien, zijn anders van aard.
Voor beiden kunnen verschillende limieten van toepassing zijn. Hiervoor verwijzen we naar het instructieboekje van de wagen of naar uw concessiehouder.

FR Recommandations importantes

Montage

• Présenter l'attelage sous le véhicule avant d'effectuer le montage.

La charge d'une remorque ou d'un accessoire monté sur la boule d'attelage, sont de nature différentes.
Des limites différentes peuvent s'appliquer à l'un et à l'autre. Nous vous recommandons de vous référer à votre livret d'instructions ou de vous renseigner chez votre concessionnaire.

EN General instructions

Fitting

• Present the towbar under the car first to check if all points are right.

The load of a trailer and of an accessory fitted on the towing ball are of a different nature. Different limits may apply to both.
For this matter, we refer to the instruction manual of the vehicle or we advise you to contact your concessionaire.

DE Allgemeine Hinweise

Montage

• Halten Sie die Anhängerkupplung zunächst unter das Fahrzeug und prüfen Sie, ob alle Punkte übereinstimmen.

Die Last eines Anhängers und die Last eines an der Zugkugel montierten Zubehörs unterscheiden sich grundsätzlich. Für beide können unterschiedliche Grenzwerte gelten. Wir verweisen diesbezüglich auf die Betriebsanleitung des Fahrzeugs oder empfehlen Ihnen, sich an Ihren Vertragshändler zu wenden.

ES Instrucciones generales

Montaje

• Presentar el enganche debajo del vehículo antes de realizar el montaje.

La carga de un remolque y un accesorio montado en una bola de remolque son de una naturaleza diferente. Se pueden aplicar diferentes límites a ambos. Para este asunto, nos referimos al manual de instrucciones del vehículo o le recomendamos que contacte a su distribuidor.

DK Generelle instruktioner

Montering

• Præsenter trækstangen under bilen først for at kontrollere, om alle punkter er rigtige.

Belastningen af en trailer og af tilbehør tilkoblet anhængertrækket er forskellige. Der kan være forskellige begrænsninger på begge. I disse tilfælde henviser vi til bilens manual, eller anbefaler dig at kontakte bilforhandleren

IT Consigli importanti

Montaggio

• In primo luogo, presentare la struttura sotto l'automobile per verificare che tutti i punti di attacco coincidano.

La massa rimorchiabile del veicolo potrebbe essere diversa dal valore riportato sul documento del gancio di traino.
Per questo motivo, vi invitiamo a consultare sempre la carta di circolazione del veicolo (Pos. O.1) o a rivolgervi alla vostro concessionario di fiducia

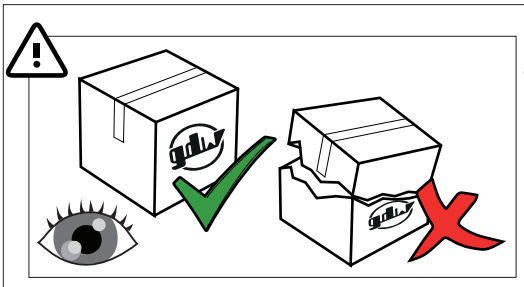

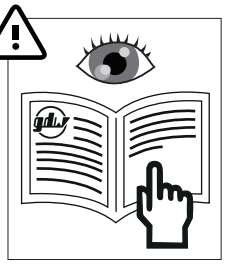

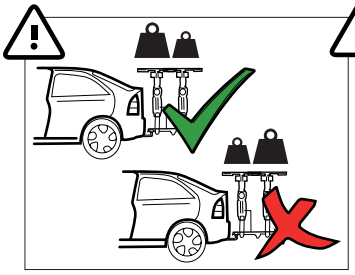

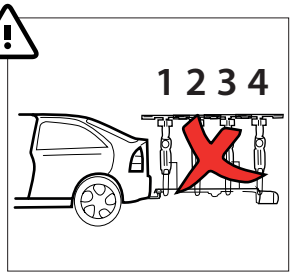
1 2 3 4

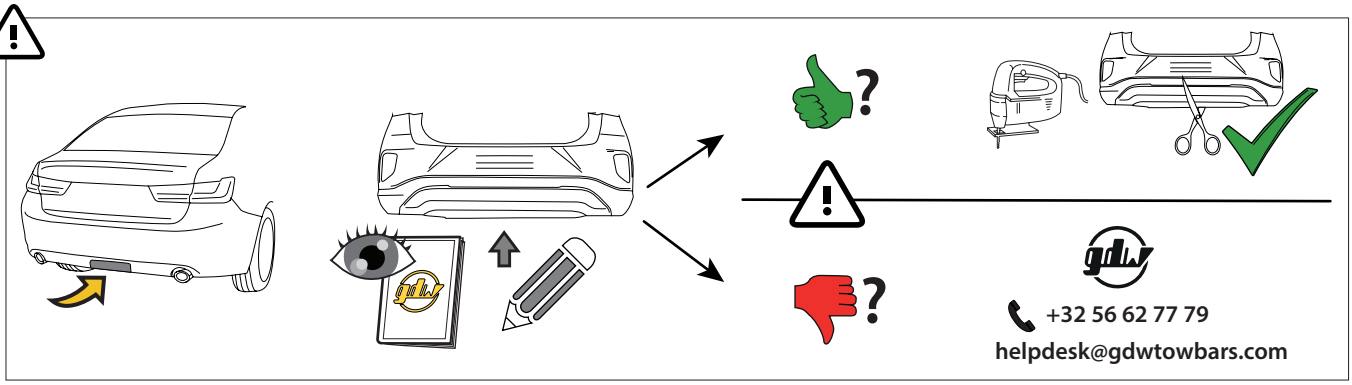
+32 56 62 77 79
helpdesk@gdwtowbars.com

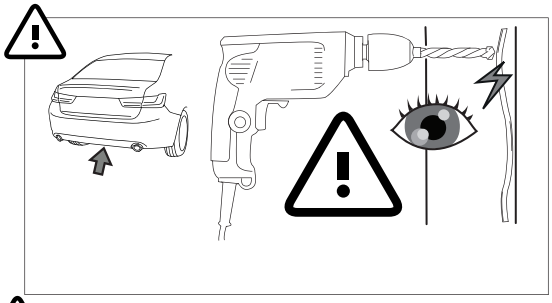

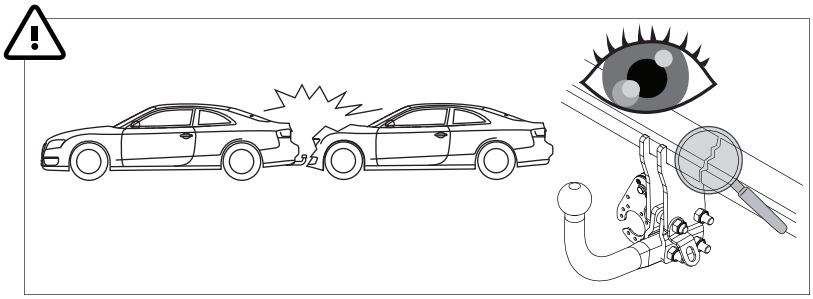

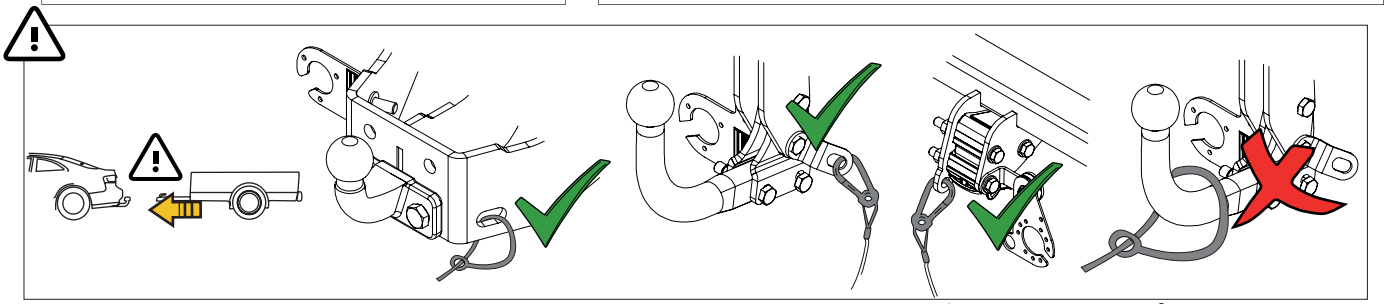

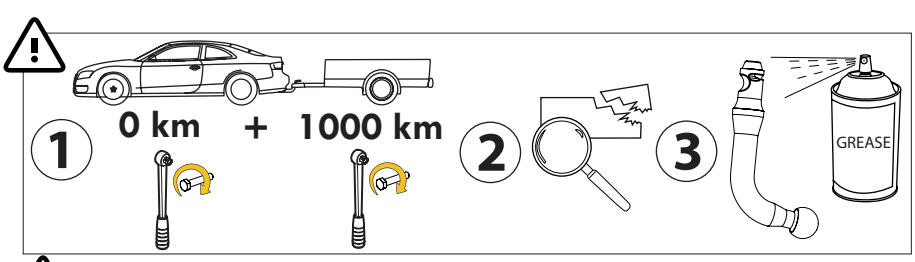
1
0 km
+
1000 km
2
3
GREASE

ANTI-
RUST

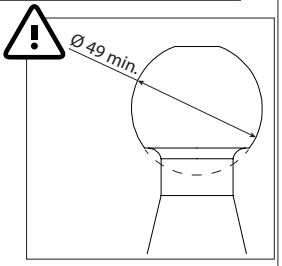
Ø 49 min.

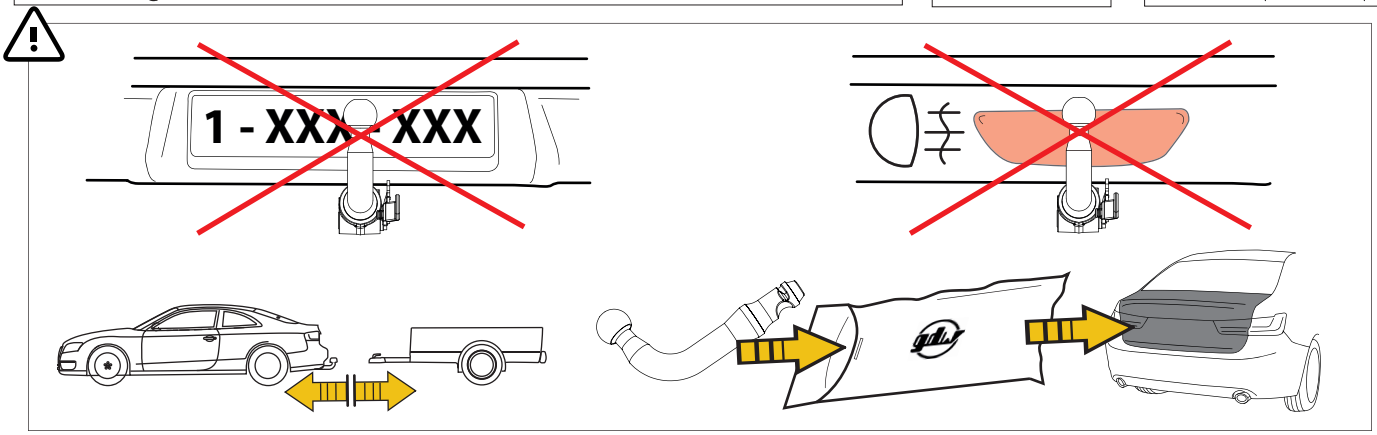
1 - XXX - XXX

MADE BY

BELGIUM

D 15,85	F	E6
S 150	EC-N° 55R- 01 1303	

REF N° 2144

SERIAL N° xxxx

DESCRIPTION

Fiat Ducato, Citroën Jumper, Peugeot Boxer '06-,
Opel Movano '21-, Toyota ProAce Max '24-

D = (max kg X max kg) / (max kg + max kg) X 0.00981 ≤ 15,85 **kN**

S = ≤ 150 **kg** ≤ 3000 **kg**

See the Certificate Of Conformity (COC) of your vehicle or contact your dealer to verify the max. trailer weight of your car!

See the user manual of the vehicle for correct use of bicycle carriers!

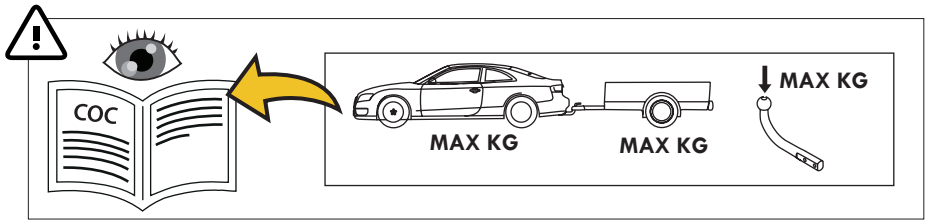

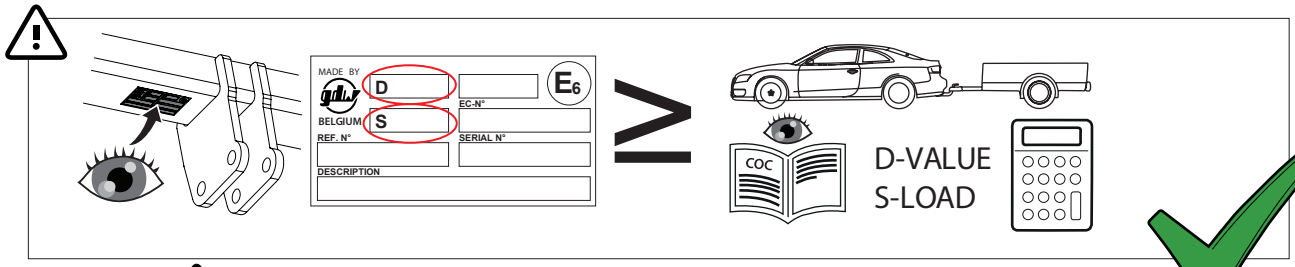

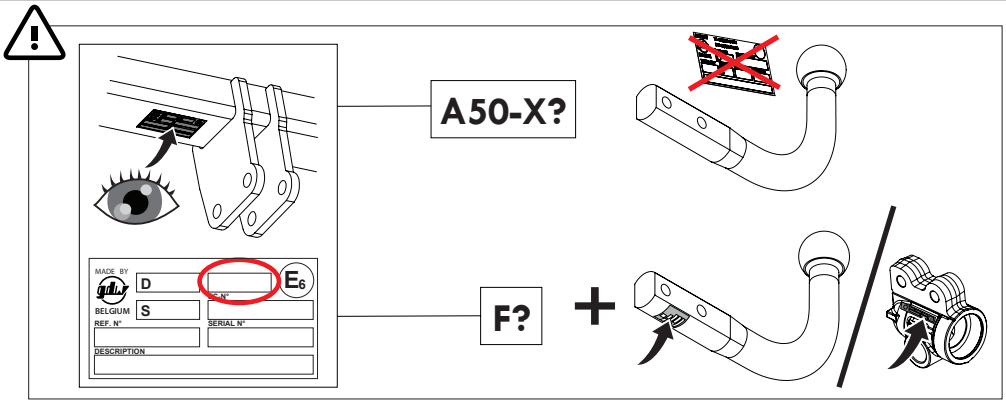

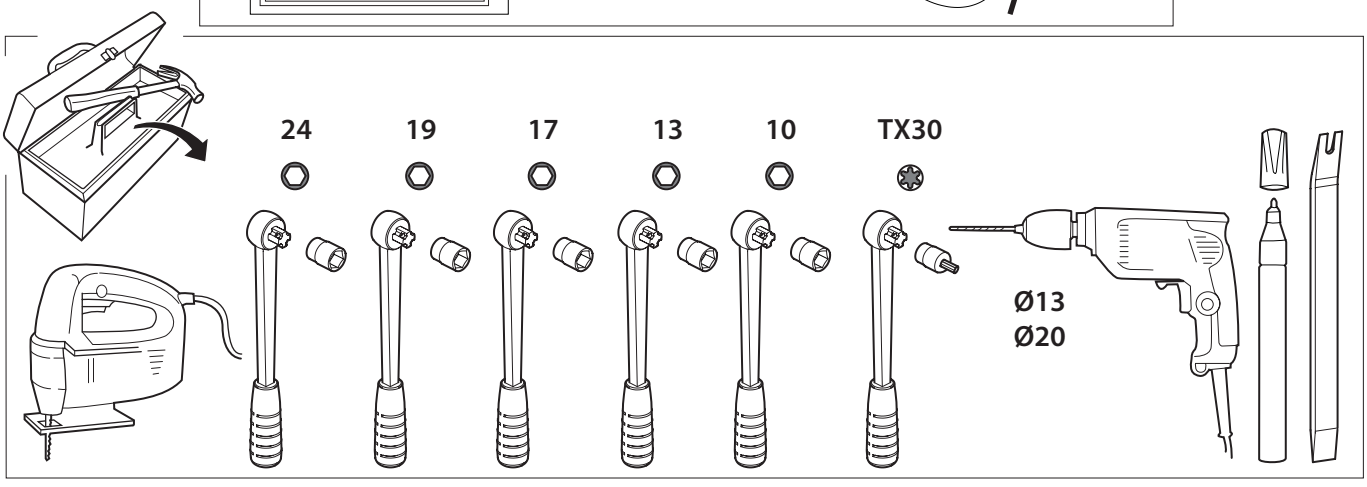

HELP

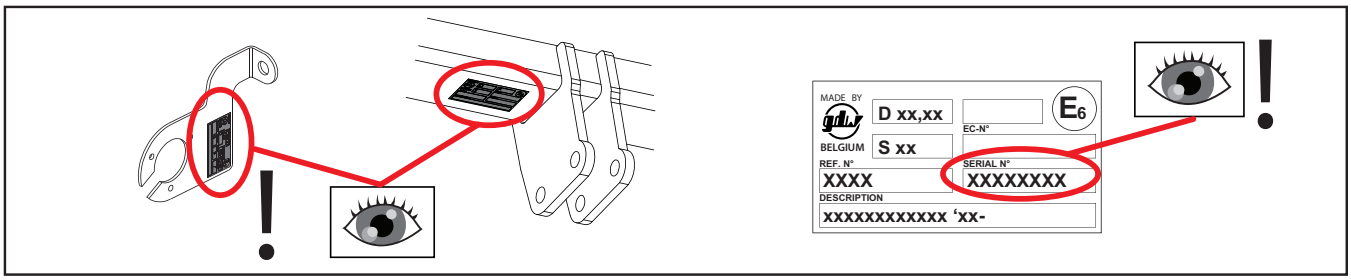

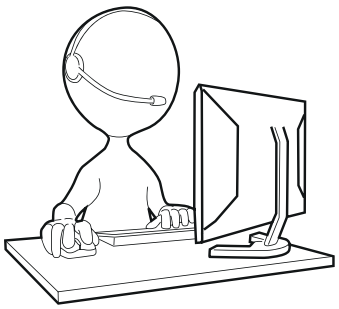

helpdesk@gdwtowbars.com

+32 56 62 77 79

Monday	08:00 - 12:00	12:30 - 16:30
Tuesday	08:00 - 12:00	12:30 - 16:30
Wednesday	08:00 - 12:00	12:30 - 16:30
Thursday	08:00 - 12:00	12:30 - 16:30
Friday	08:00 - 12:00	12:30 - 15:30

!

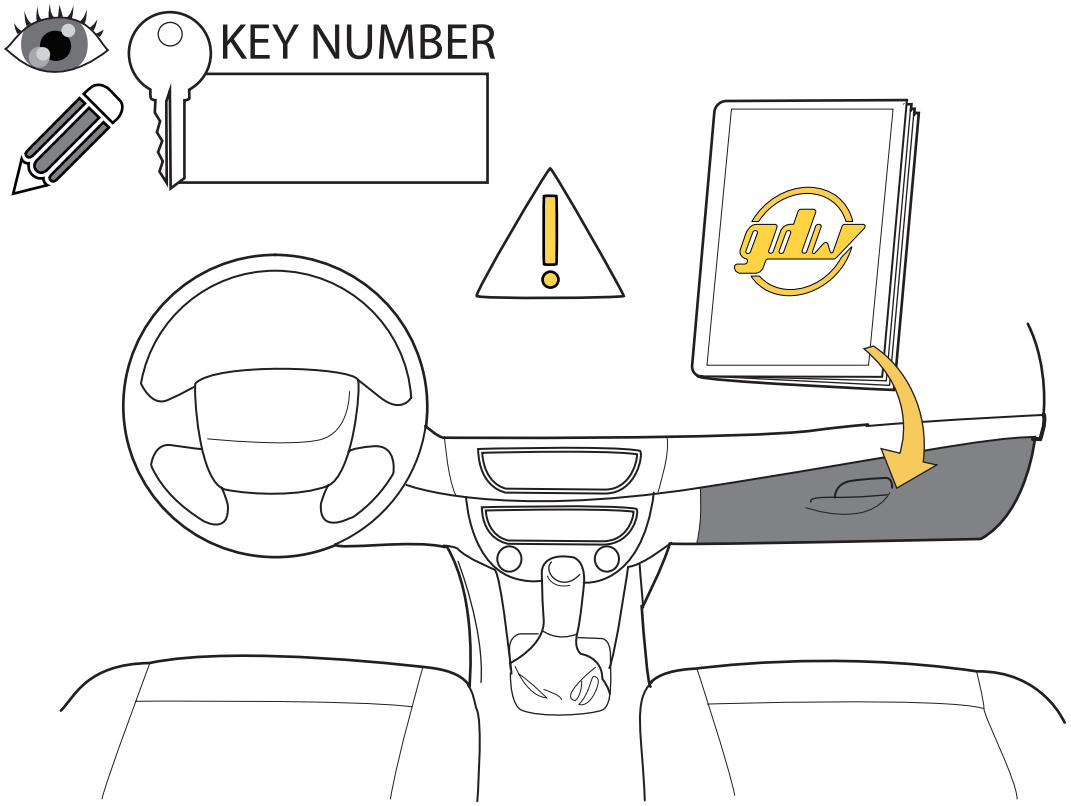

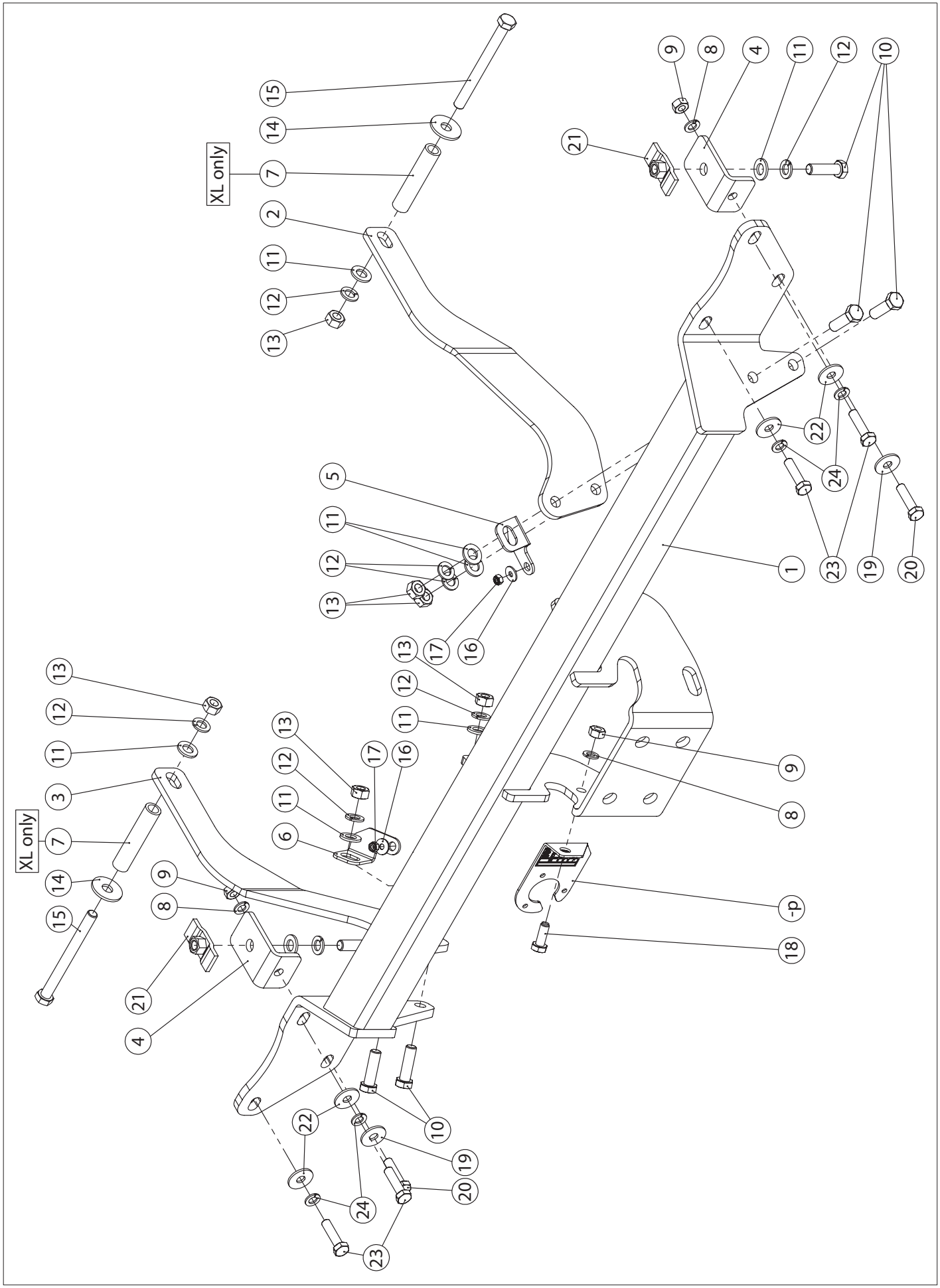
XL only
XL only
-p

1	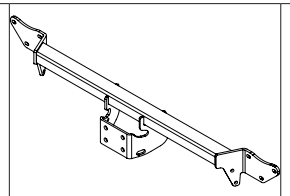	X1	GDW REF. 2144
2		X1	GDW REF. 2
3	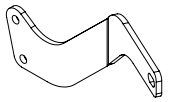	X1	GDW REF. 3
4	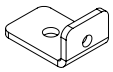	X2	GDW REF. 4
5		X1	GDW REF. 5
6		X1	GDW REF. 6
7		X2	GDW REF. 7 **ONLY XL**
8		X3	DIN 128A-M10
9		X3	DIN 934-M10 - 1.25
10		X6	DIN 931-M12X45
11		X8	DIN125-A12-140HV- ELVZ
12		X8	DIN 128A-M12
13		X6	DIN 934-M12
14		X2	DIN9021-M12-ELVZ
15	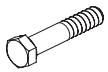	X2	DIN931-M12X130
16		X2	DIN9021-M6-ELVZ
17		X2	DIN985-M6
18		X1	DIN 961-M10X25 - 1.25

19		X2	DIN9021-M10-ELVZ
20		X2	DIN 961-M10X40 - 1.25
21	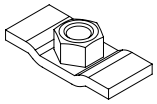	X2	GDW REF. 902.004
-P	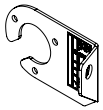	X1	GDW REF. P29
CHASSIS N° ≤ 1067810			
22		X4	DIN9021-M8-ELVZ
23		X4	DIN 933-M8X40
24		X4	DIN 128A-M8
CHASSIS N° ≥ 1067811			
22		X4	DIN9021-M10-ELVZ
23		X4	DIN 961-M10X40 - 1.25
24		X4	DIN 128A-M10

Geleverd met - Livré avec - Delivered with
Geliefert mit - Elementos adjuntos-Leveres med

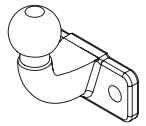	X1	740.000
	X2	DIN128A-M16
	X2	DIN933-M16 X 50
	X2	DIN934-M16
	X4	KABELBINDER 160X2,5
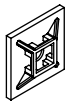	X4	BIND. SOK 28

1

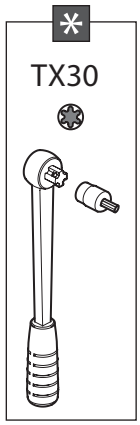

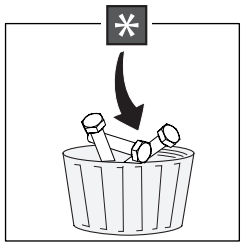

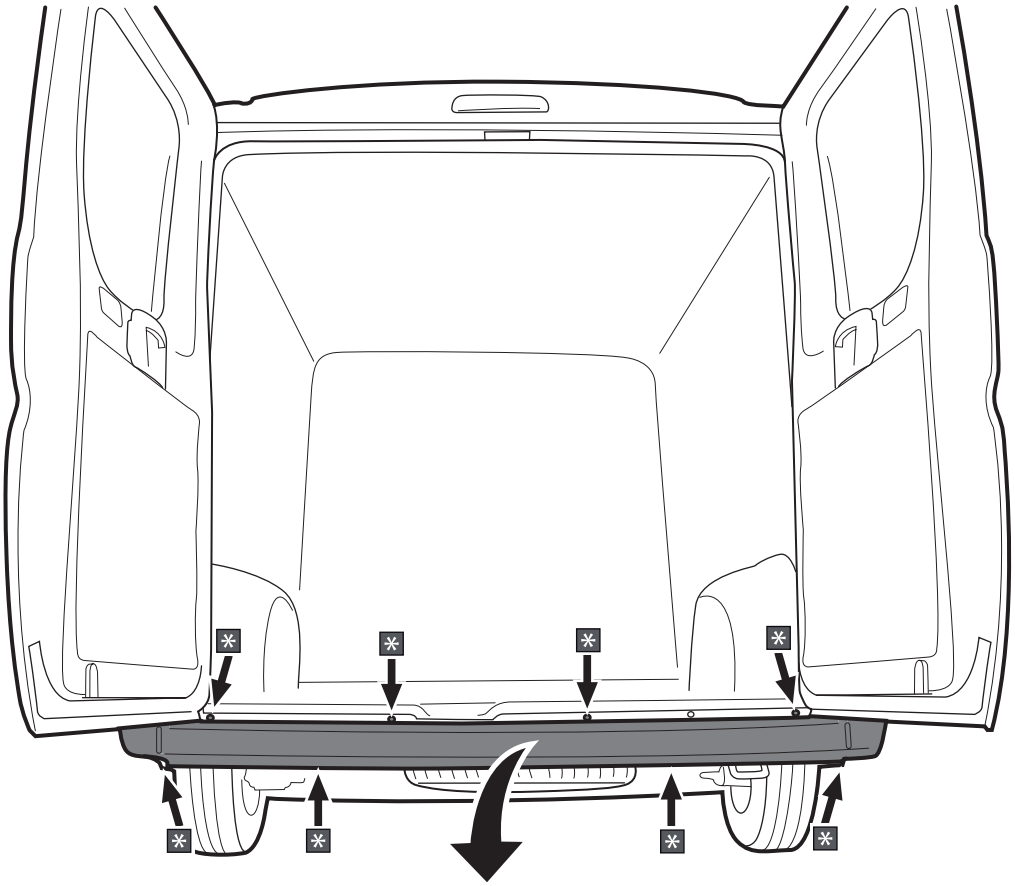

2

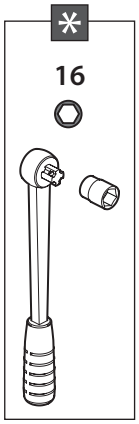

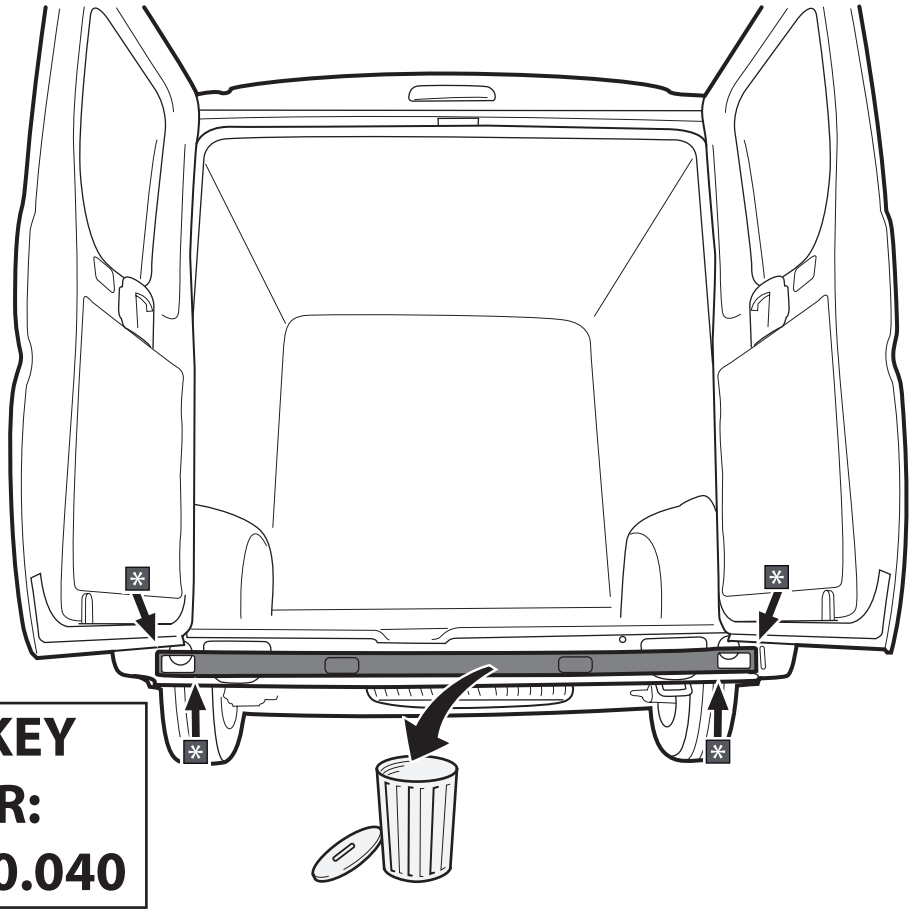

SMART KEY SENSOR: ORDER 650.040

3

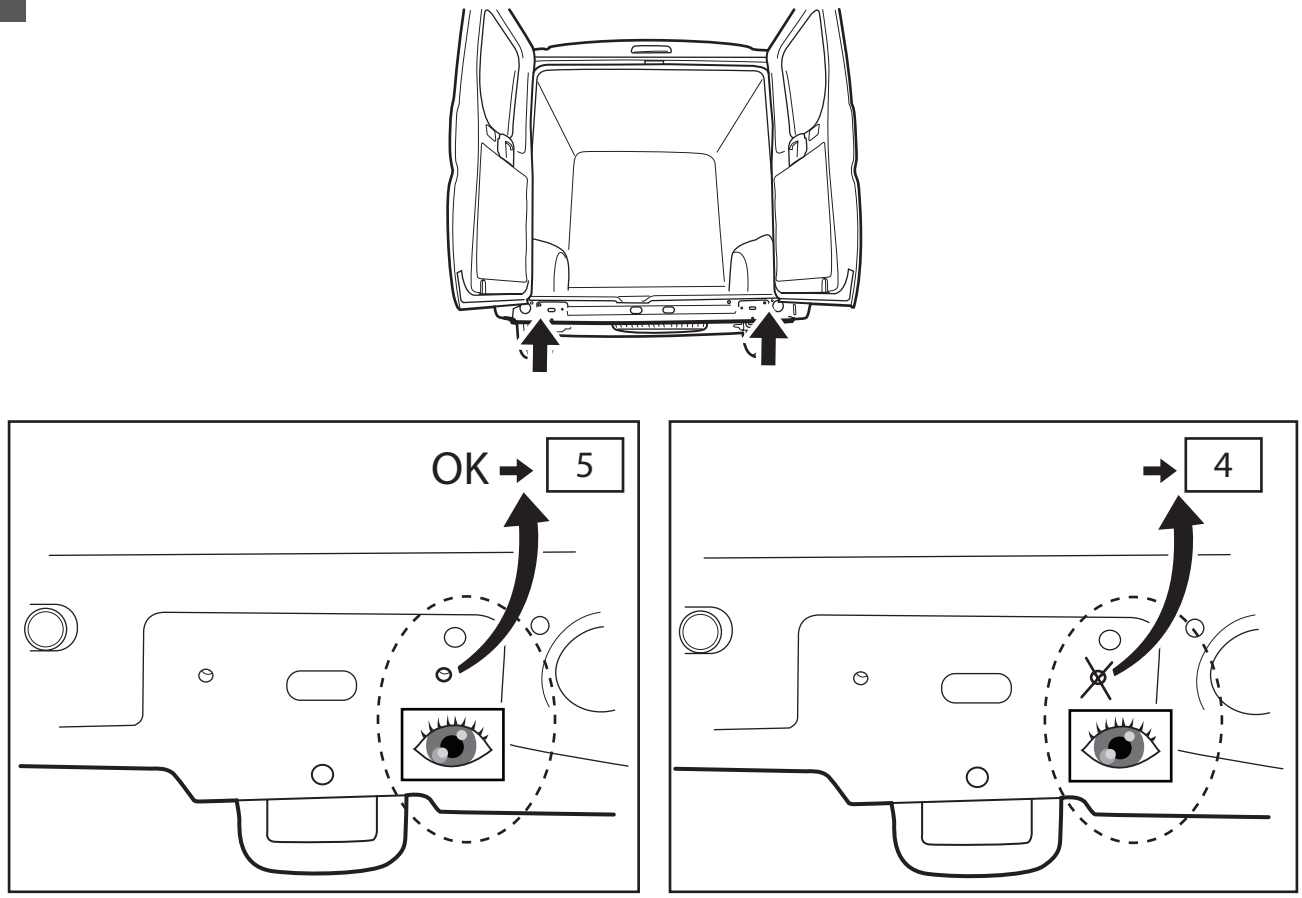

4

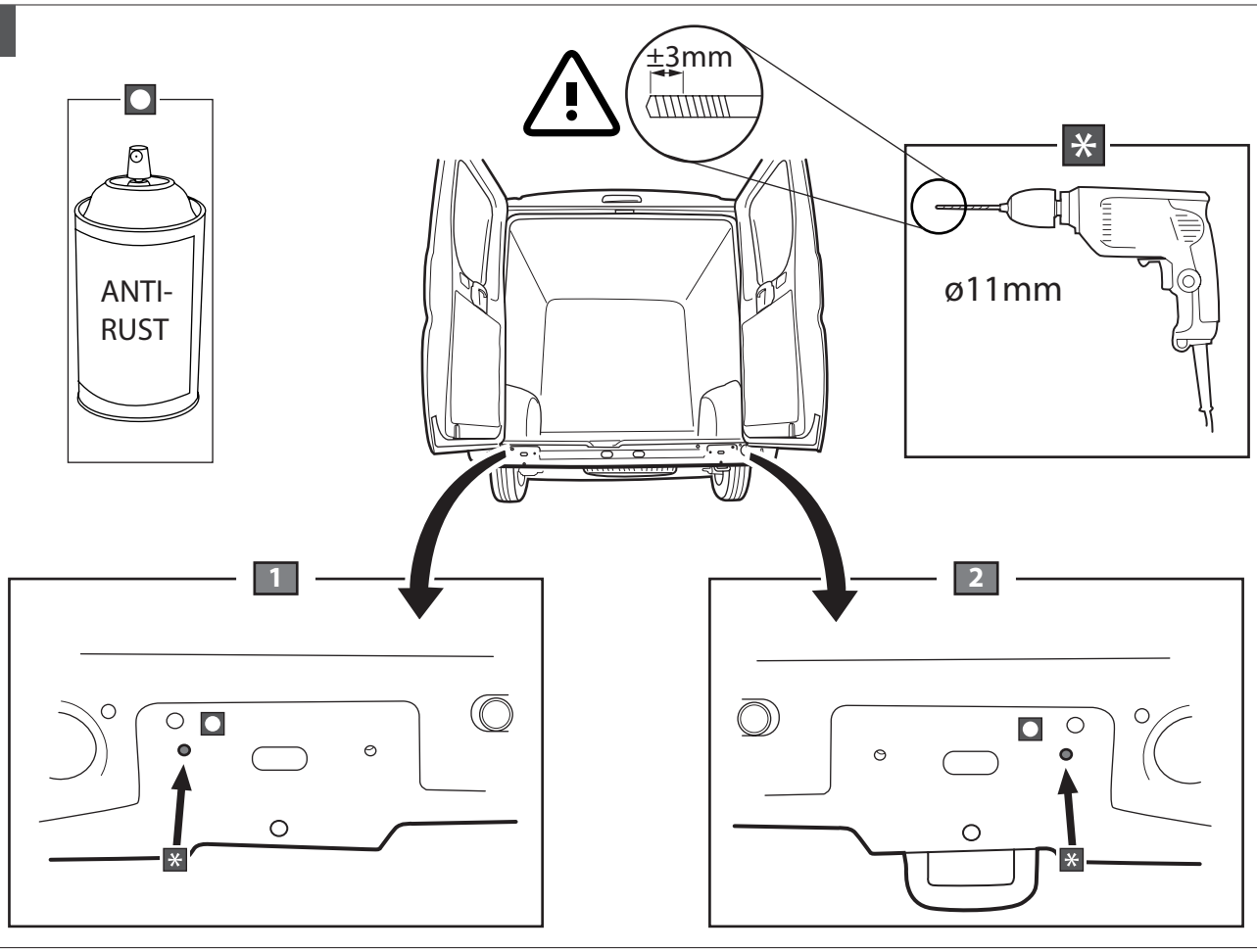

5

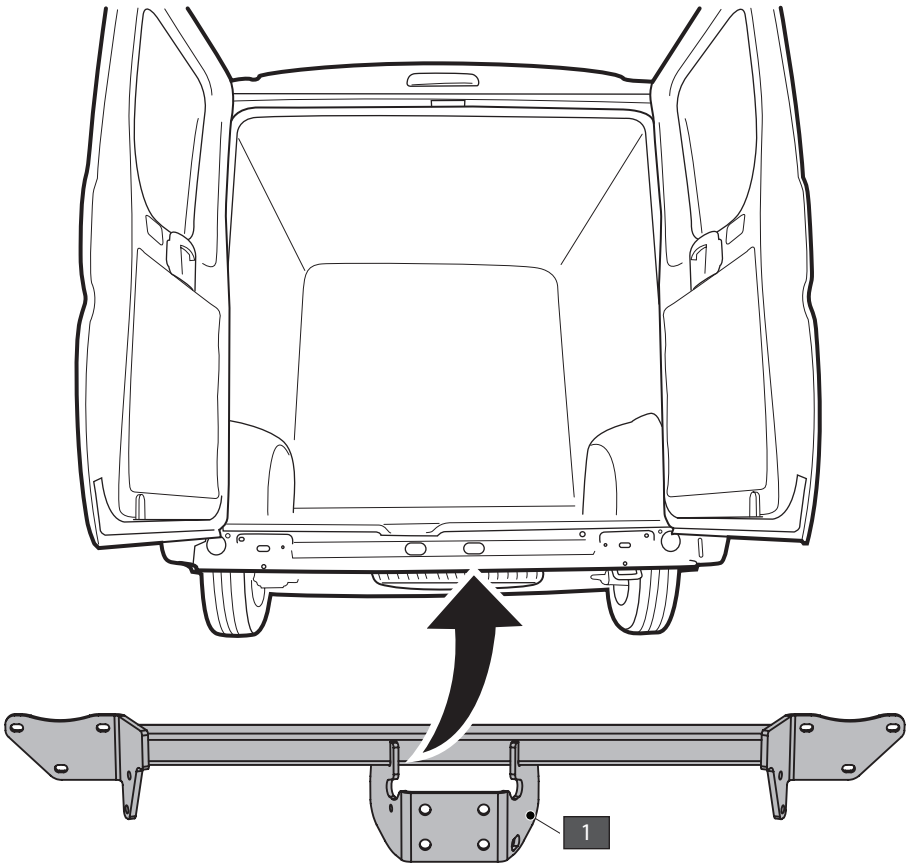

6

Chassis n° ⩾ 1067811 M10x40x1.25 DIN 961
Chassis n° ⩽ 1067810 M8x40 DIN 933

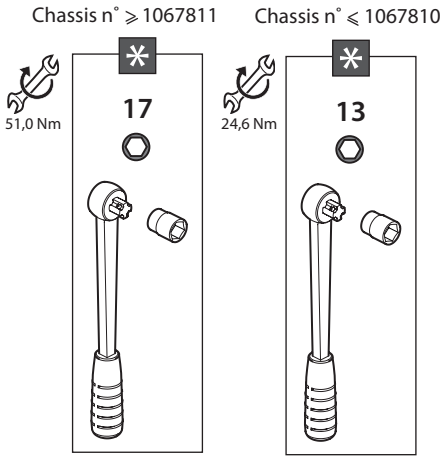

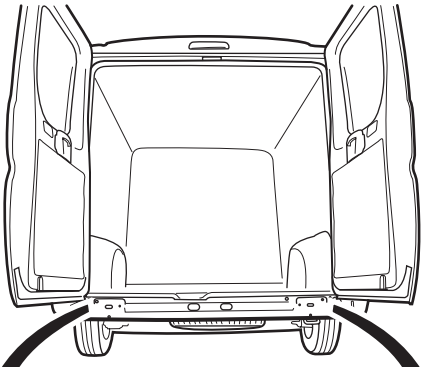

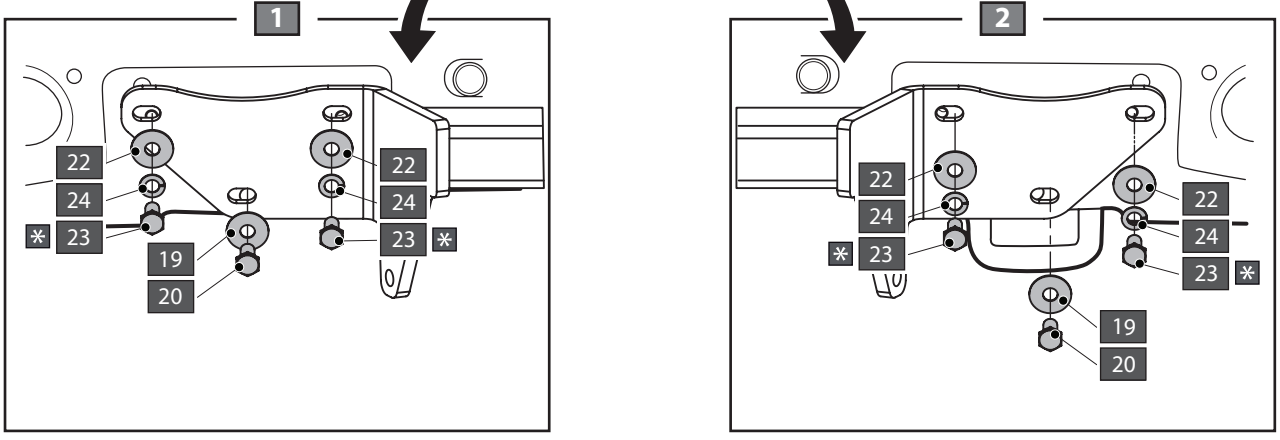

7

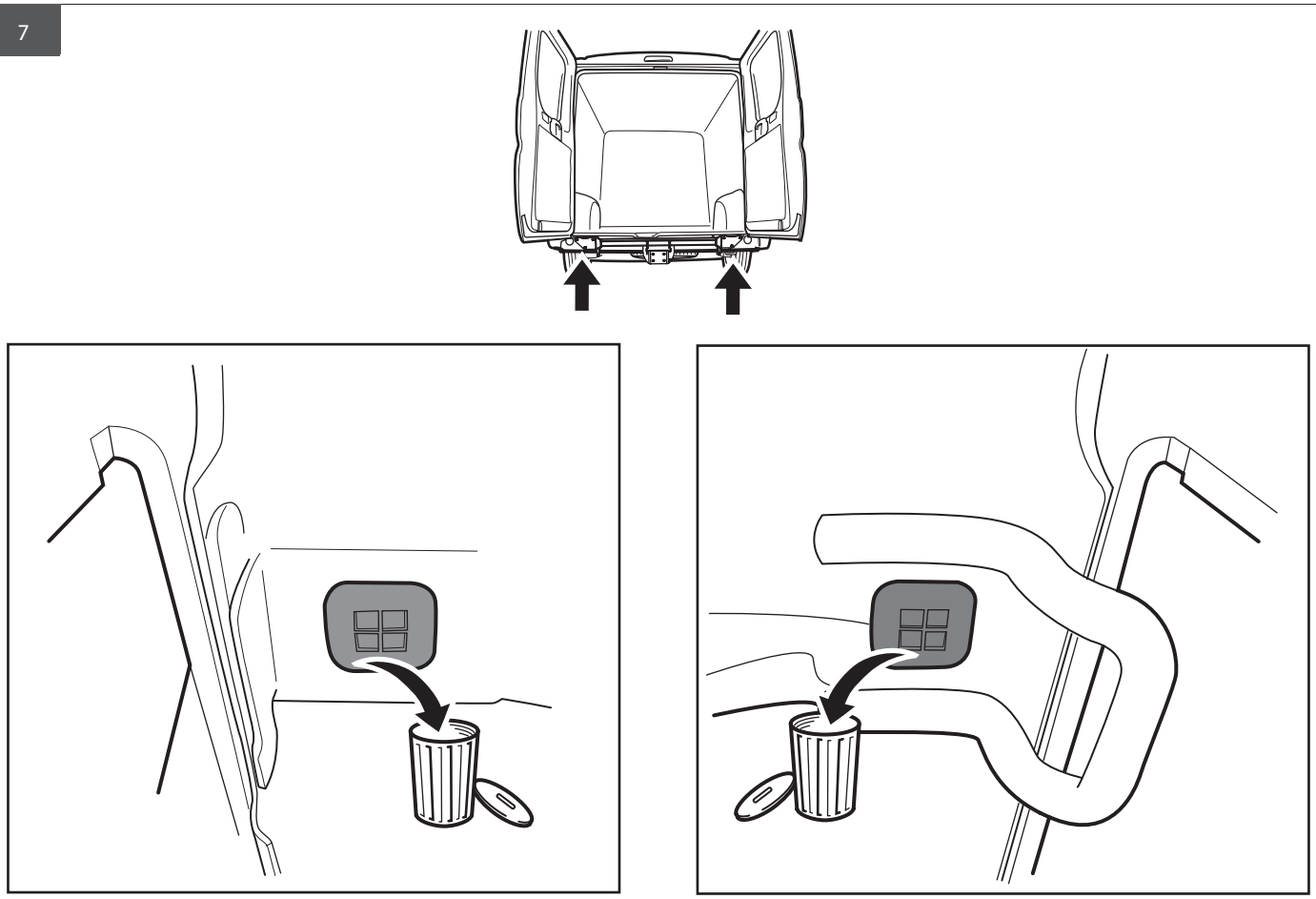

8

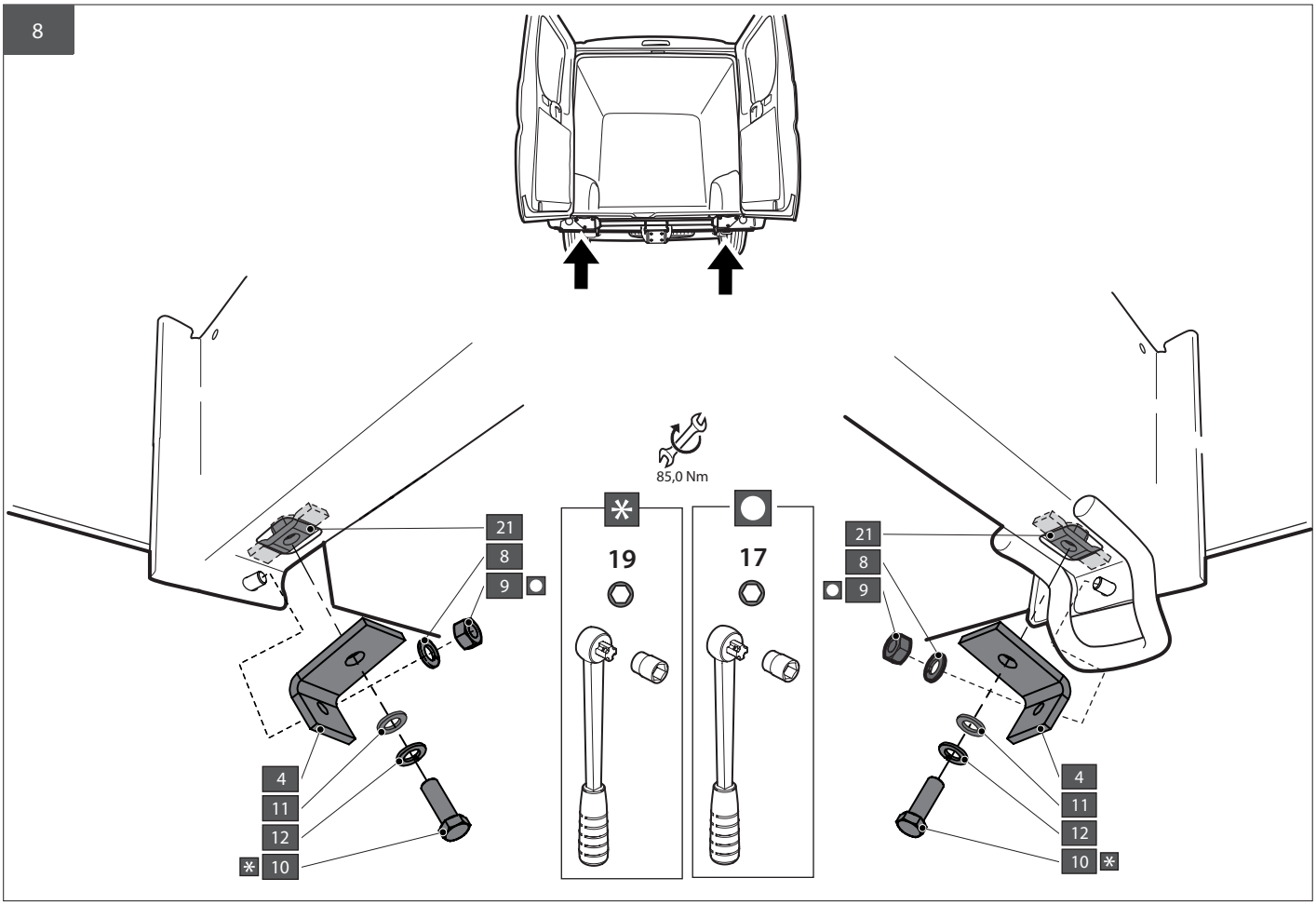

9

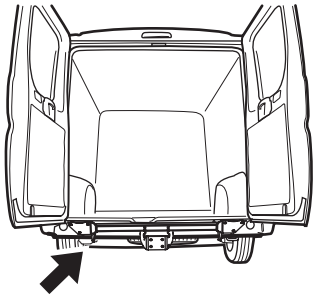

Fiat Ducato IV '06 **XL** → 15

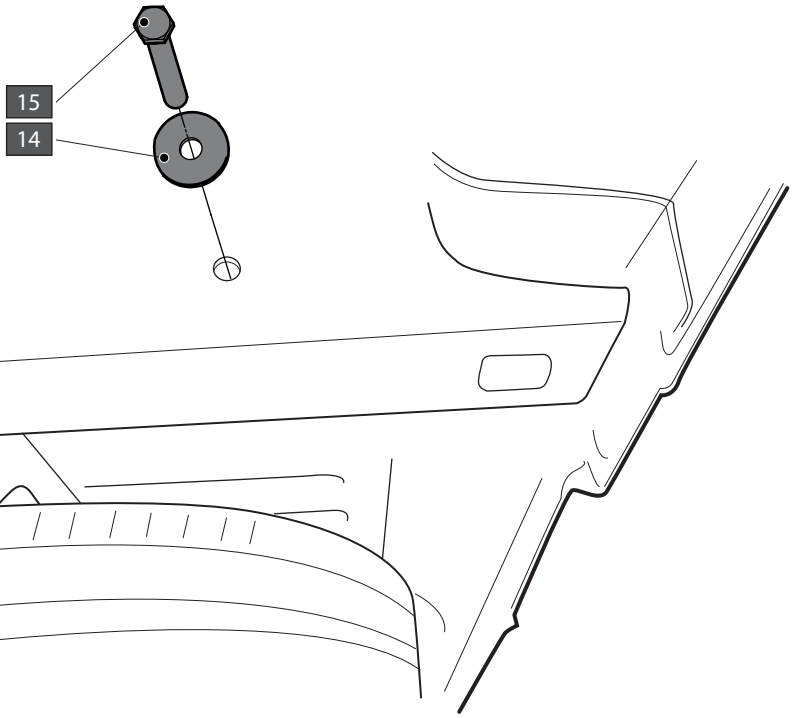

10

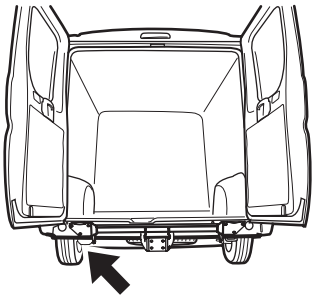

85,0 Nm

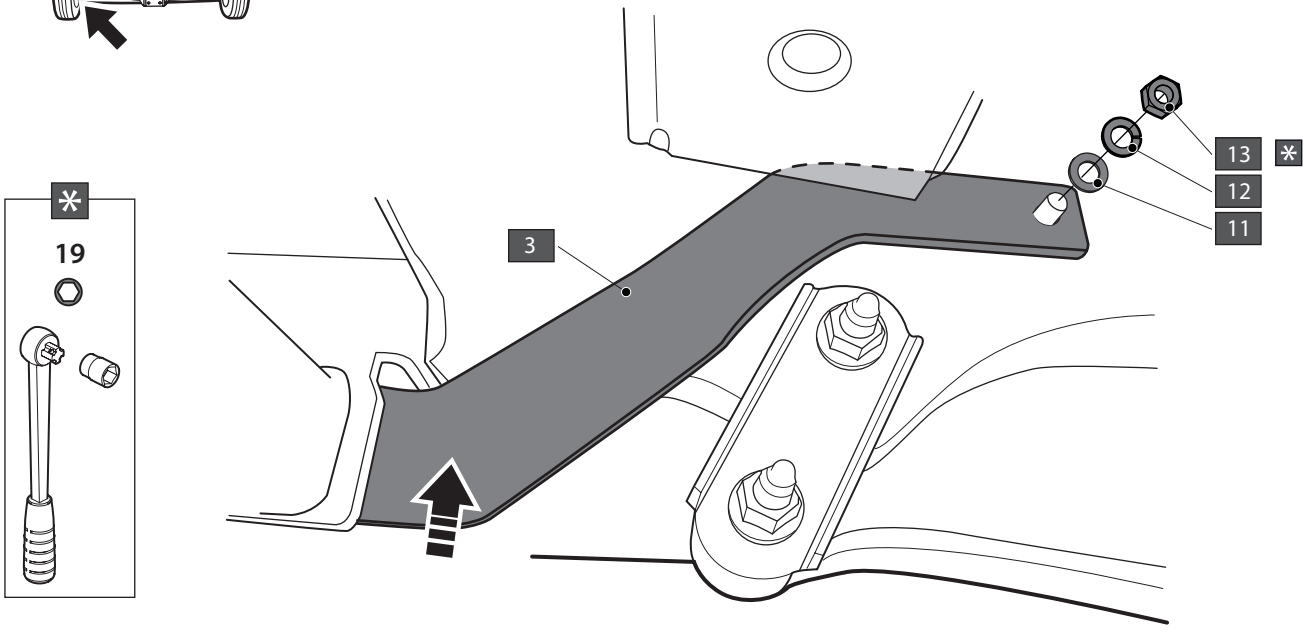

11

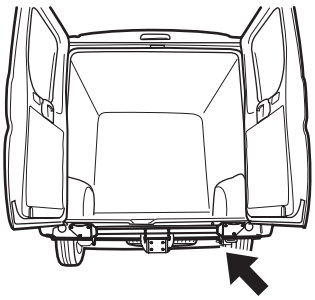

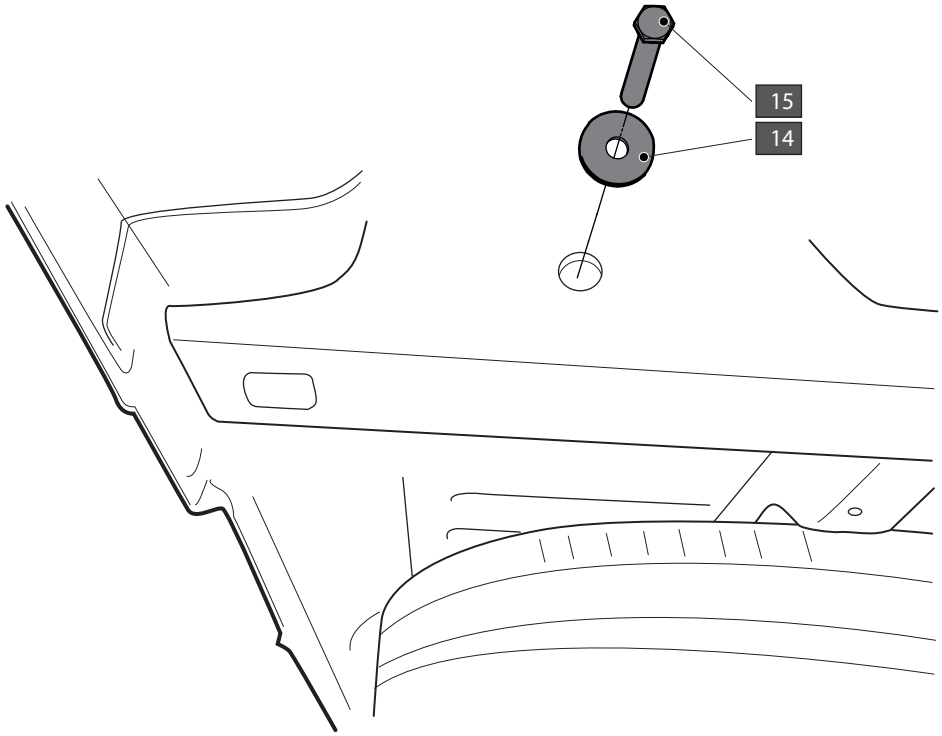

12

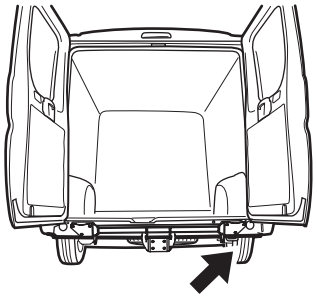

85,0 Nm

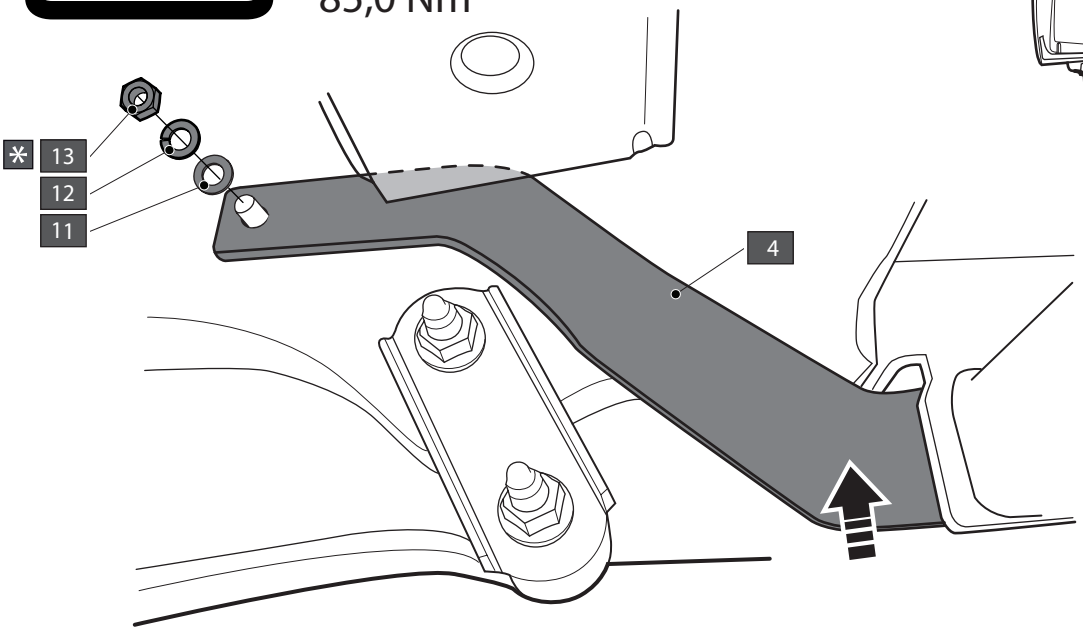

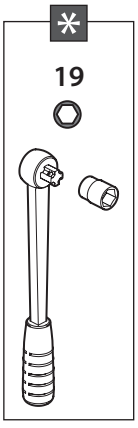

13

Fiat Ducato IV '06 **XL**

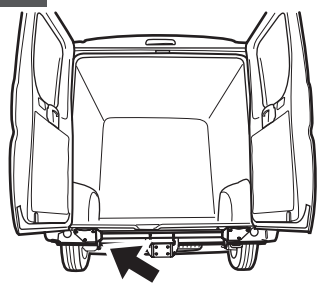

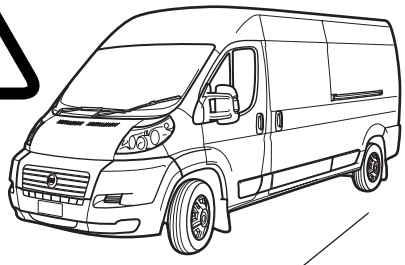

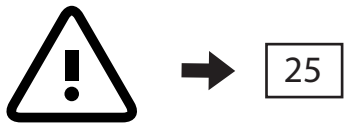

Fiat Ducato IV '06 **S-M-L**

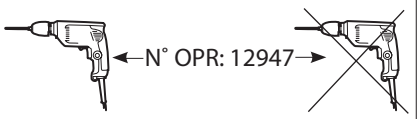

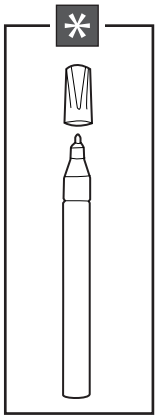

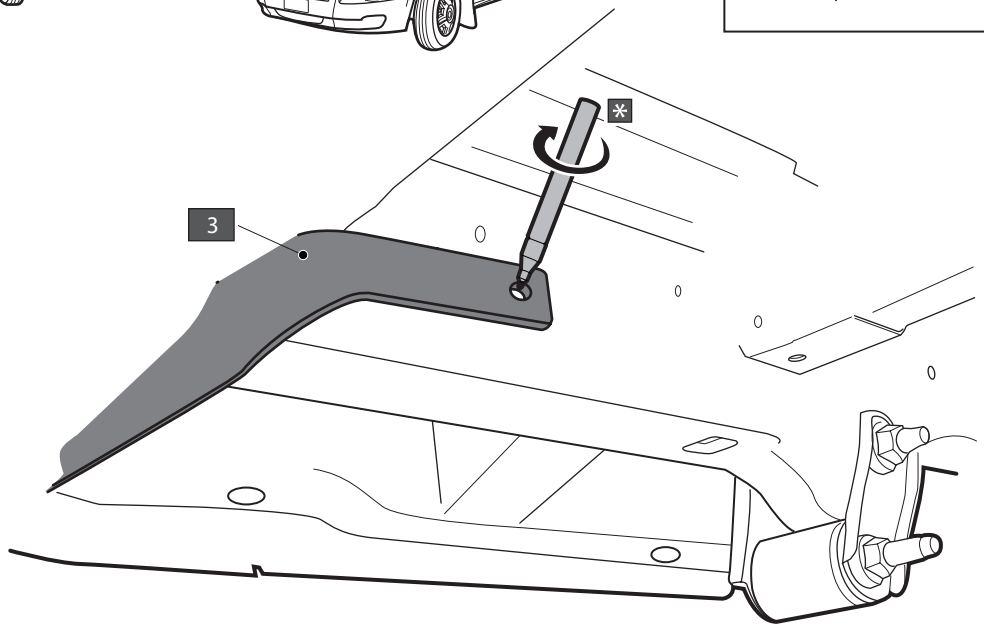

14

Fiat Ducato IV '06 **XL**

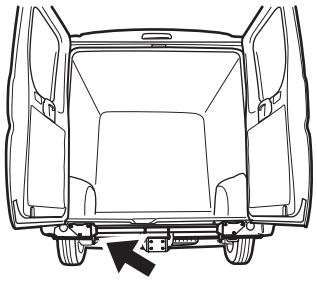

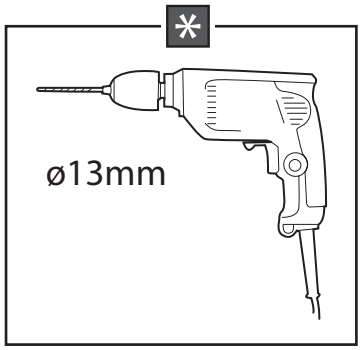

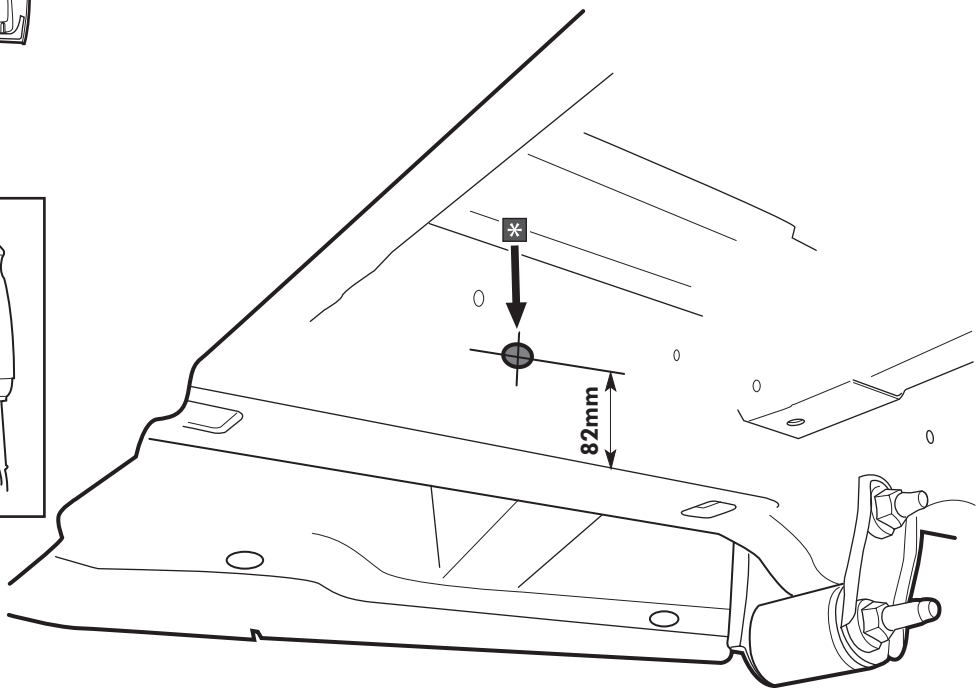

15

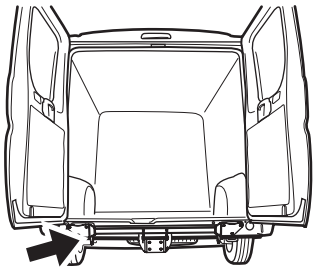

Fiat Ducato IV '06 **XL**

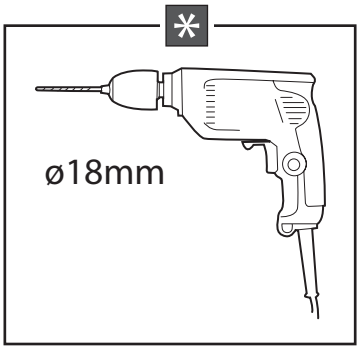

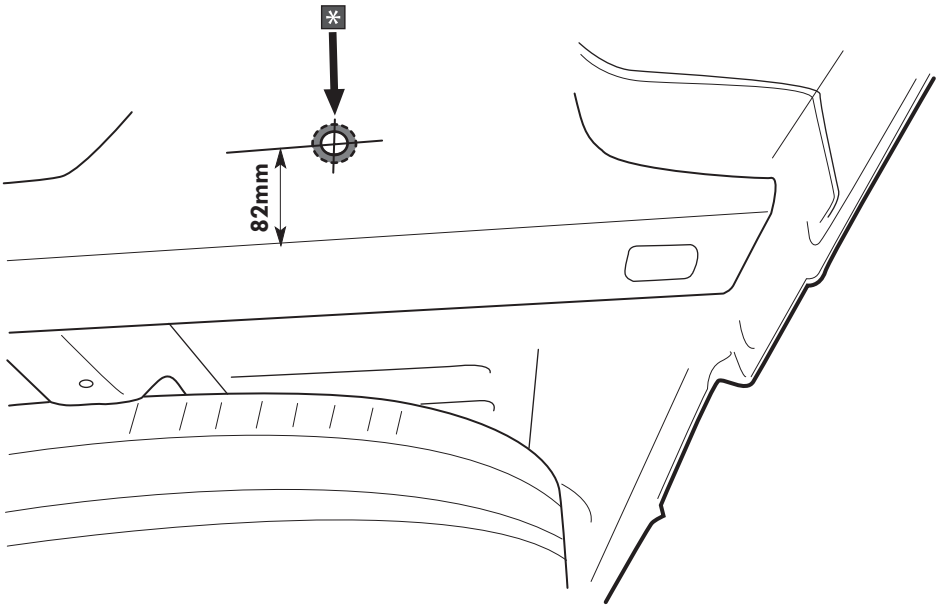

16

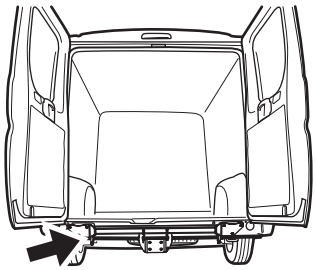

Fiat Ducato IV '06 **XL**

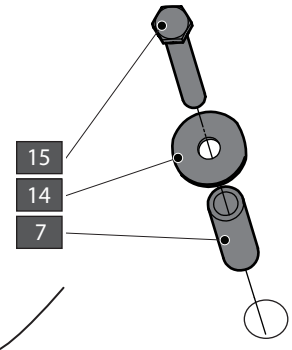

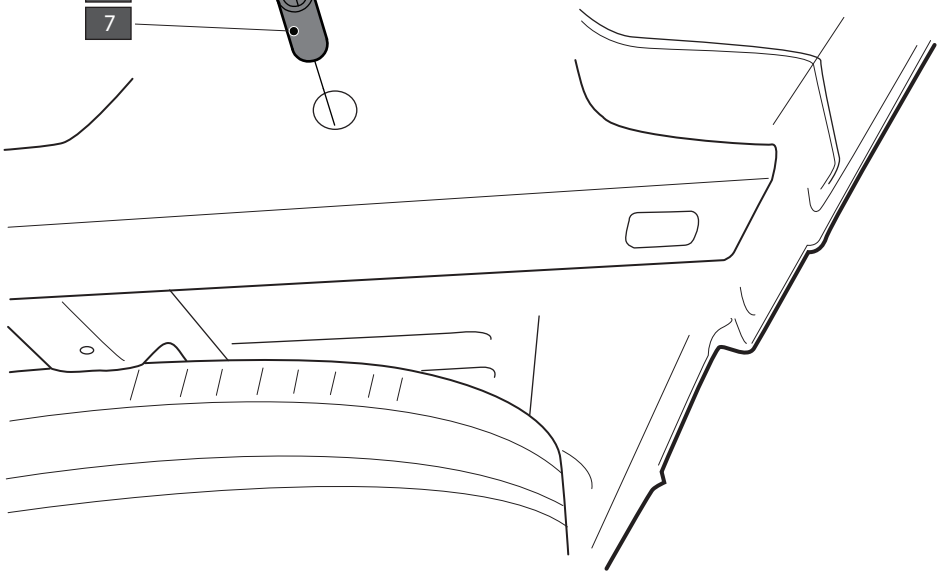

17

Fiat Ducato IV '06 **XL**

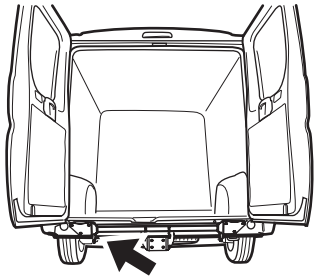

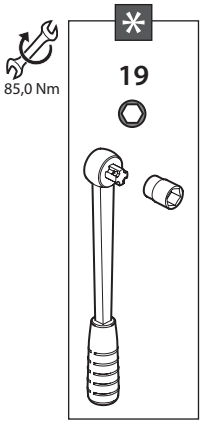

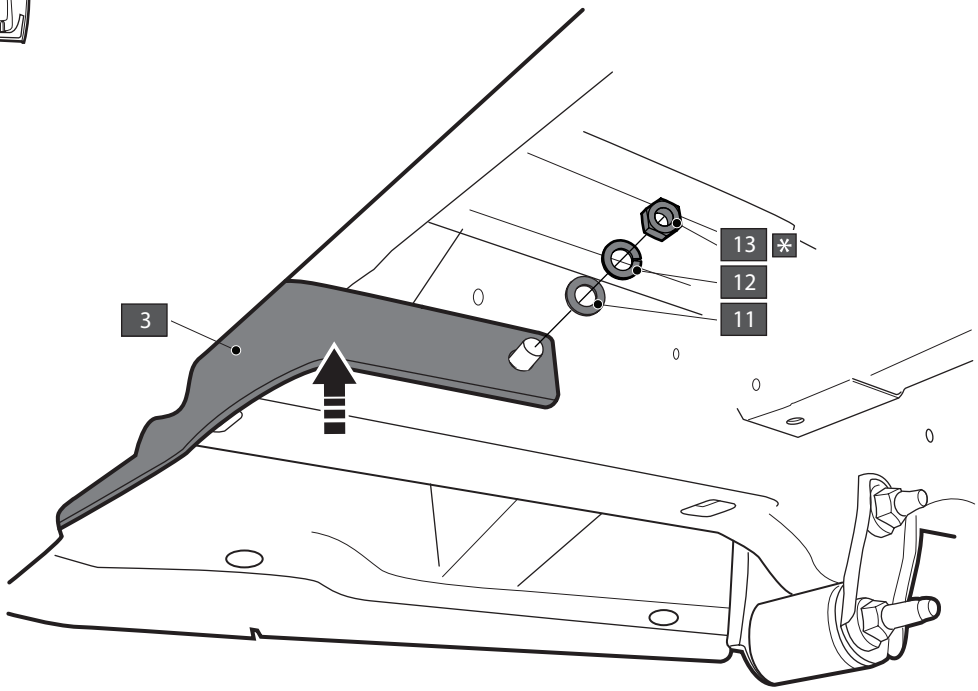

18

Fiat Ducato IV '06 **XL**

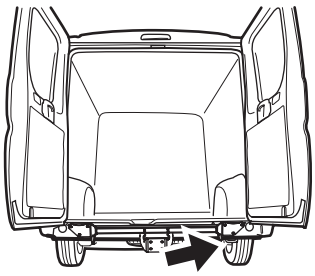

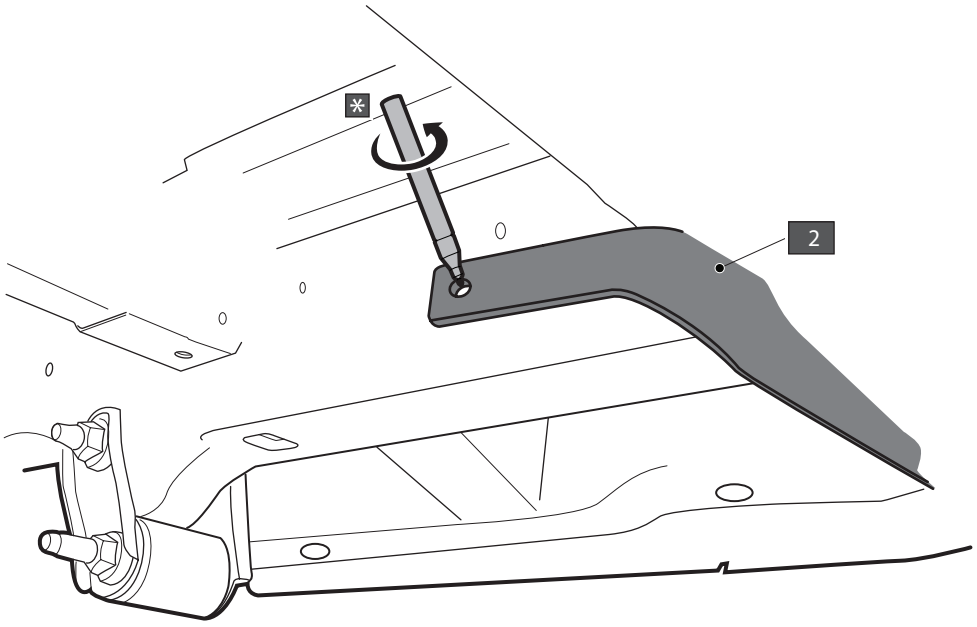

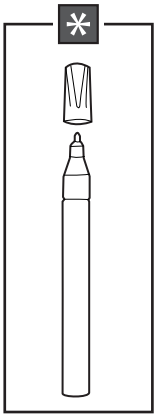

19

Fiat Ducato IV '06 **XL**

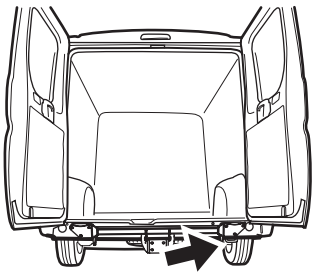

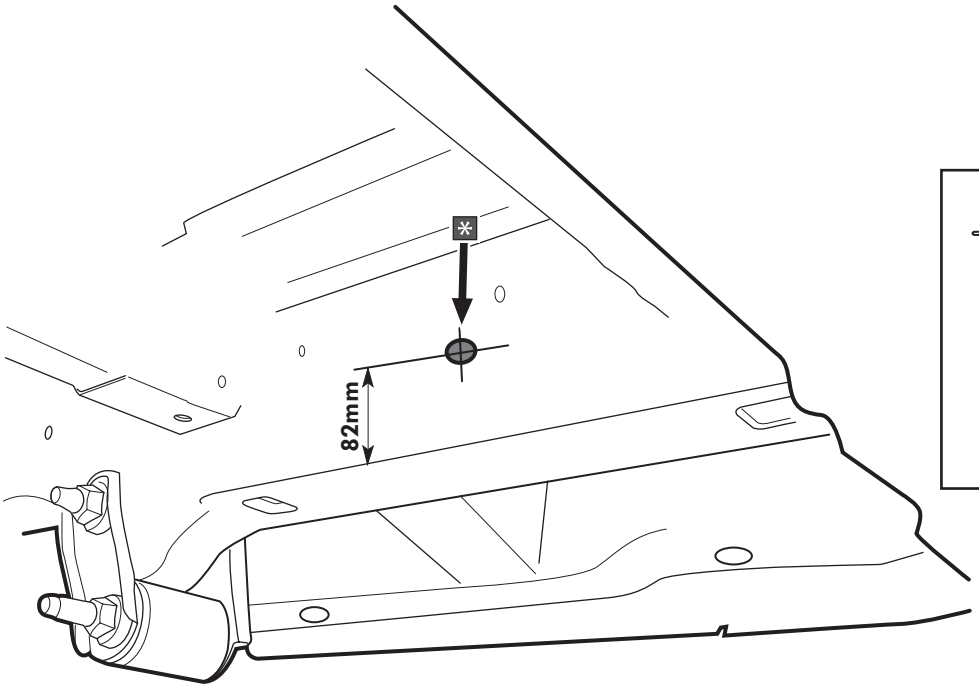

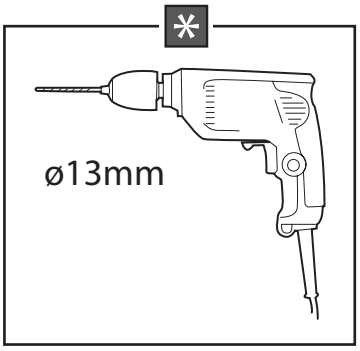

20

Fiat Ducato IV '06 **XL**

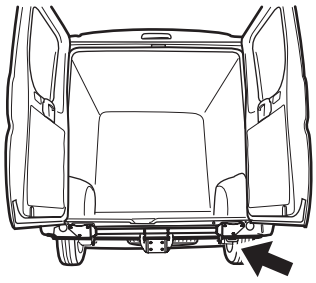

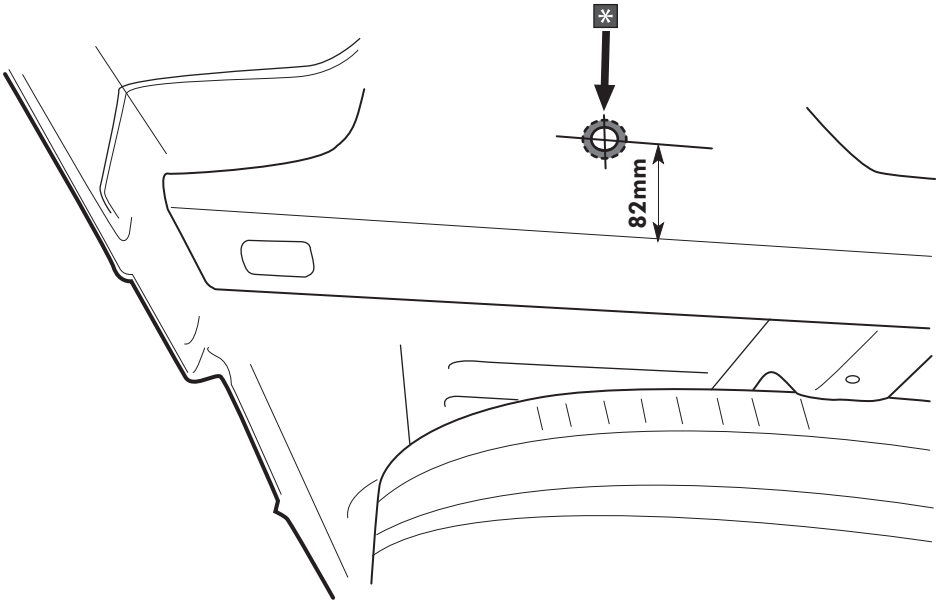

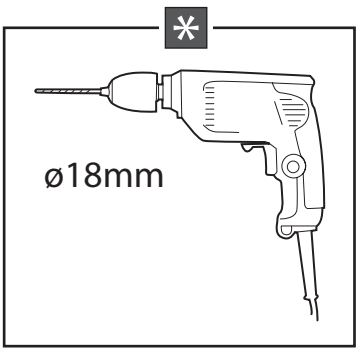

21

Fiat Ducato IV '06 **XL**

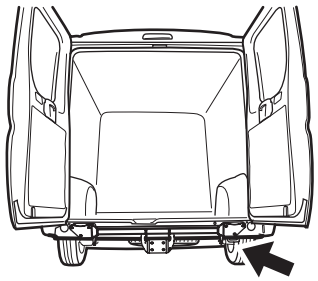

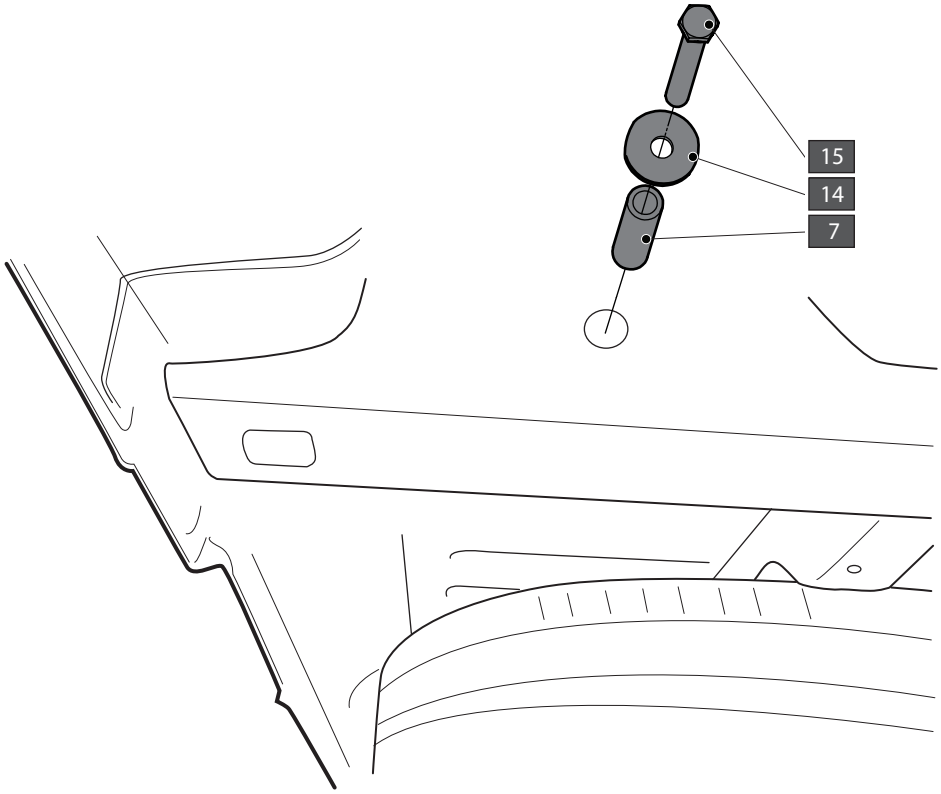

22

Fiat Ducato IV '06 **XL**

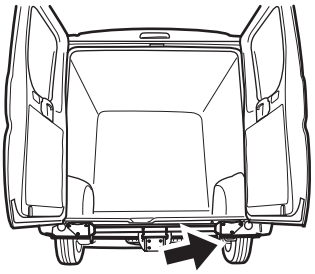

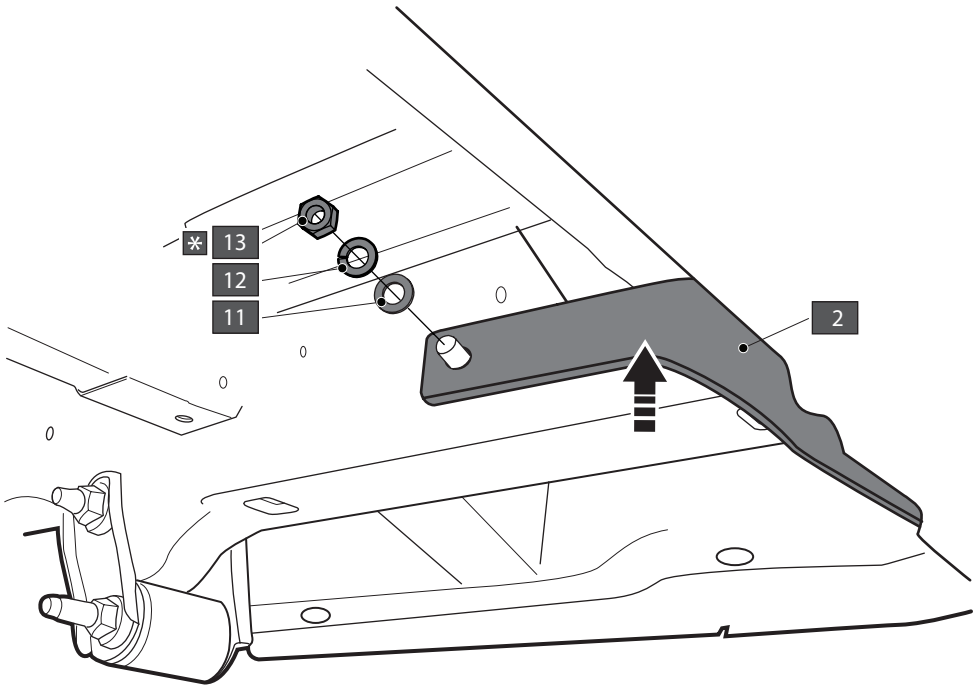

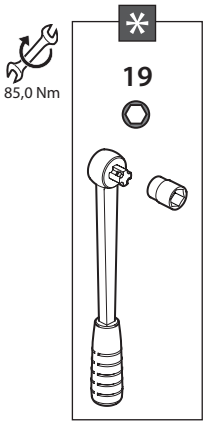

23

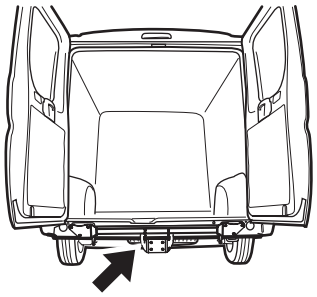

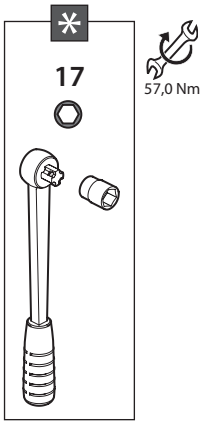

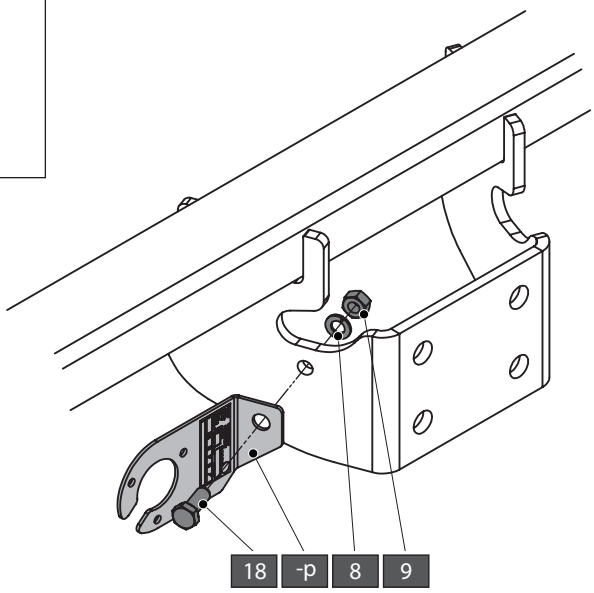

-P		X1	GDW REF. P29
18		X1	DIN933-M10X25 - 1.25
8		X1	DIN128A-M10
9		X1	DIN934-M10 - 1.25

24

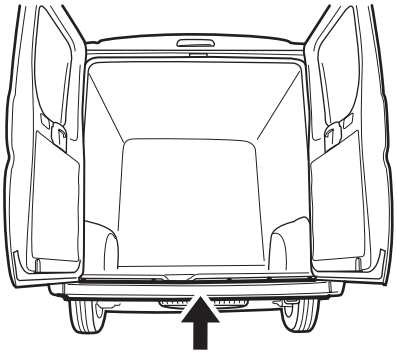

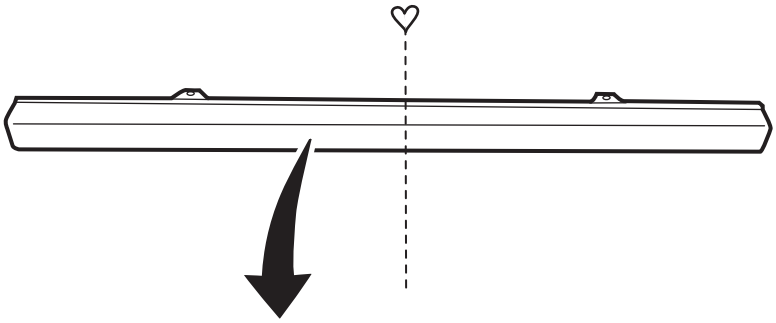

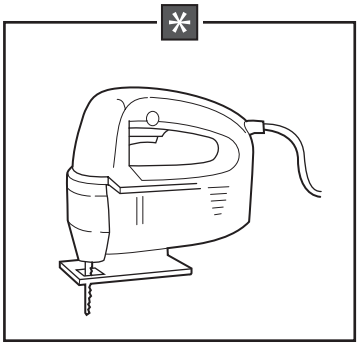

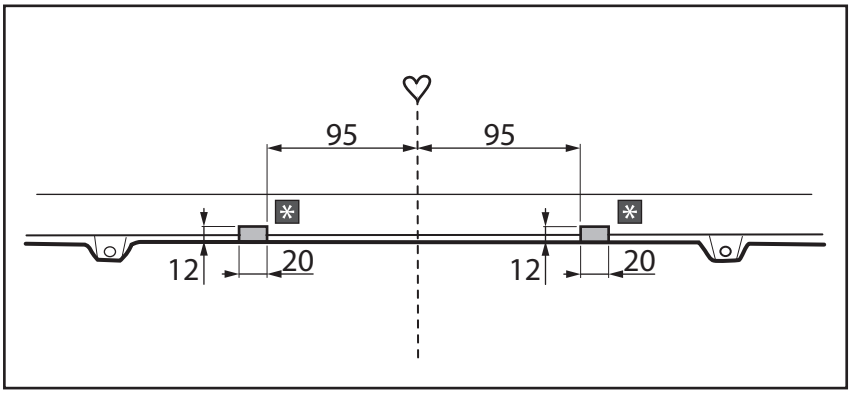

25

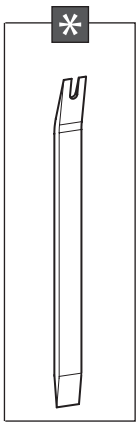

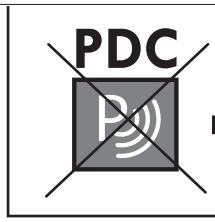

28

1

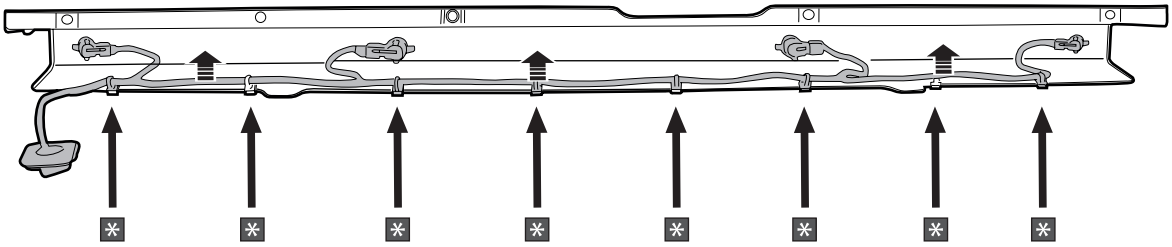

2

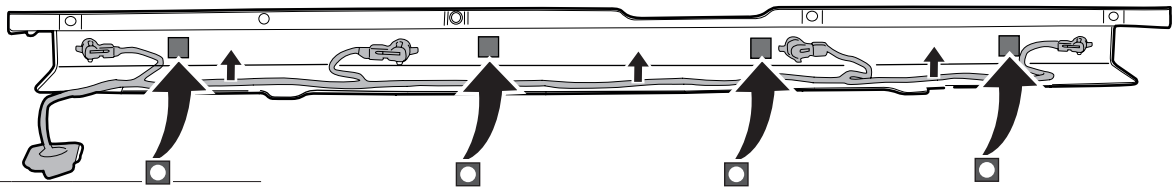

x4 KABELBINDER 160X2,5MM

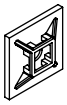

x4 BIND. SOK 28

26

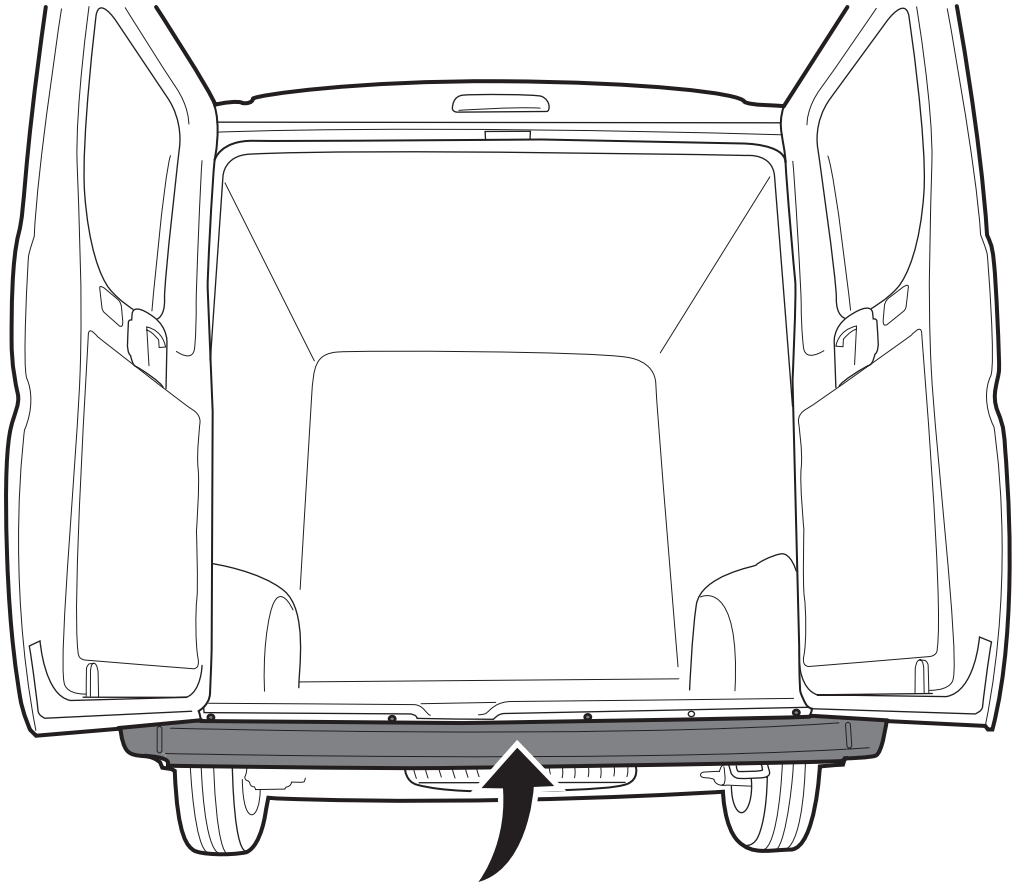

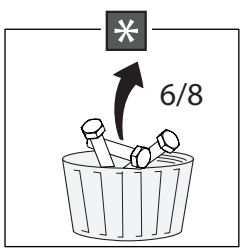

27

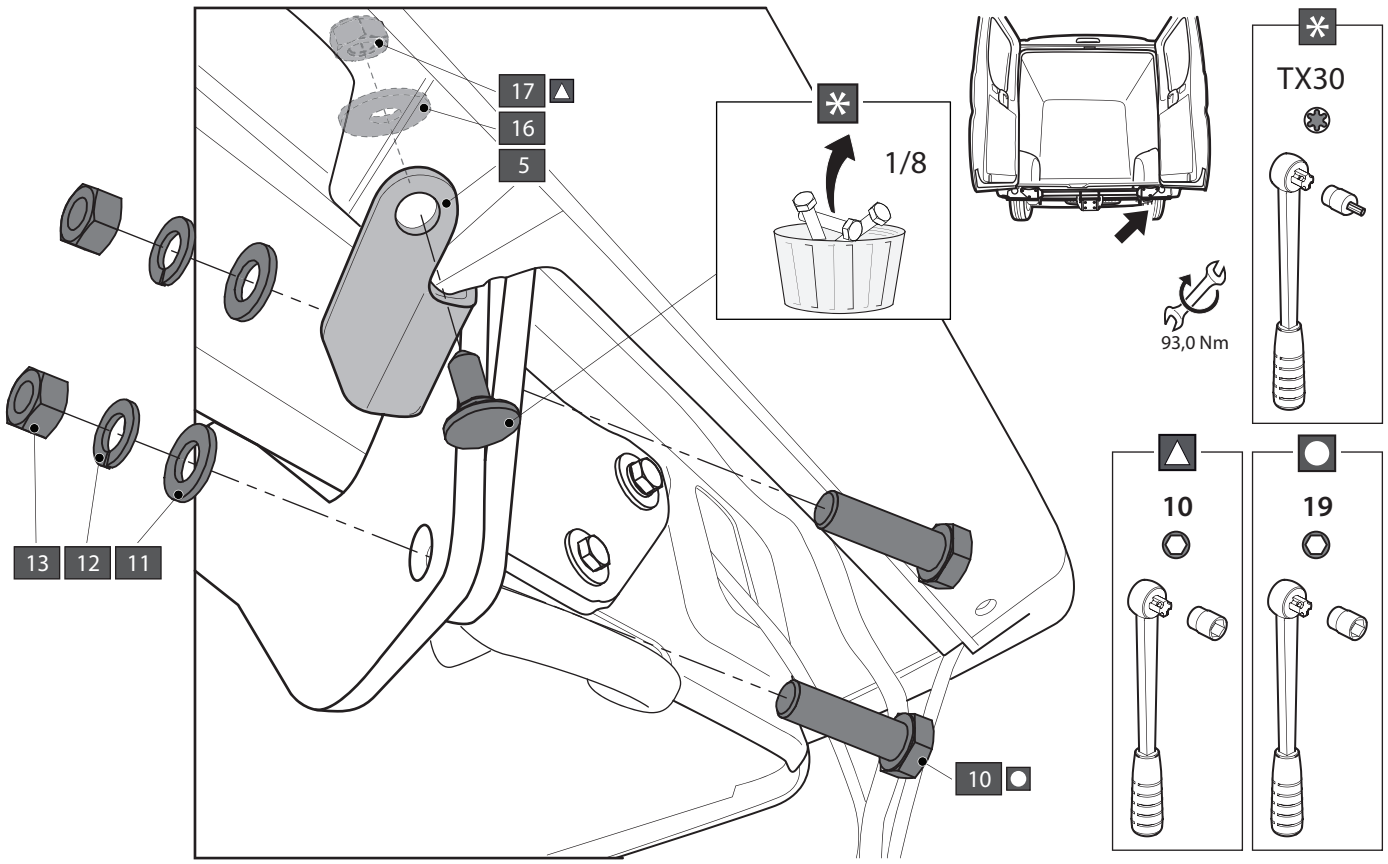
17
16
5
1/8
TX30
93,0 Nm
13
12
11
10
10
19

28

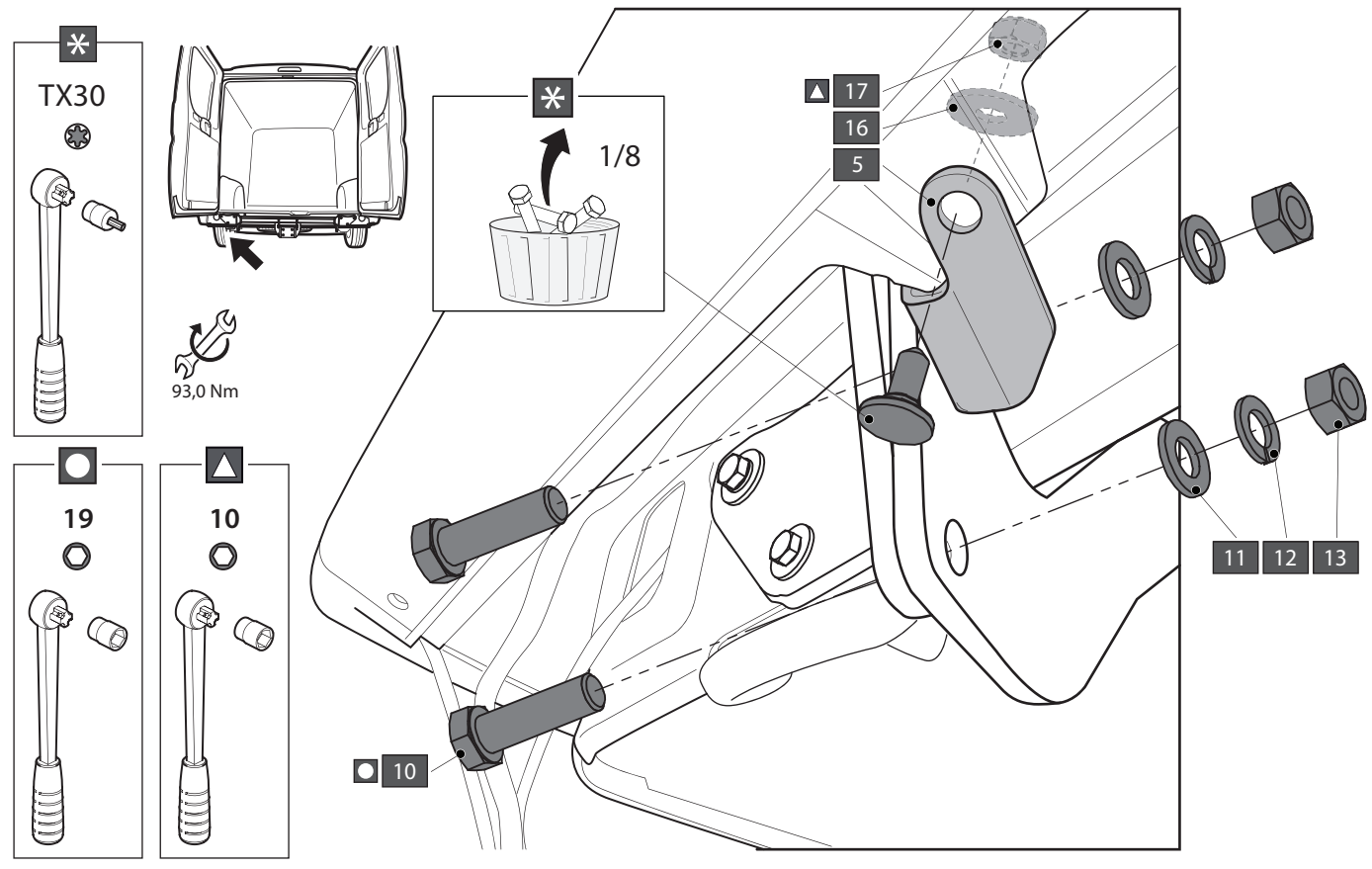
TX30
1/8
17
16
5
93,0 Nm
19
10
11
12
13
10

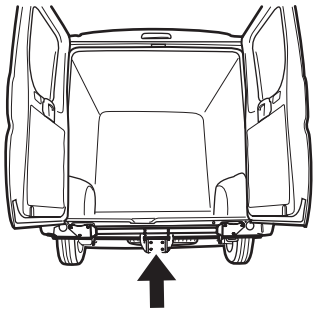

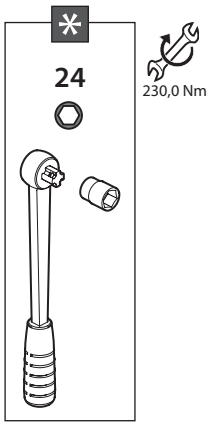

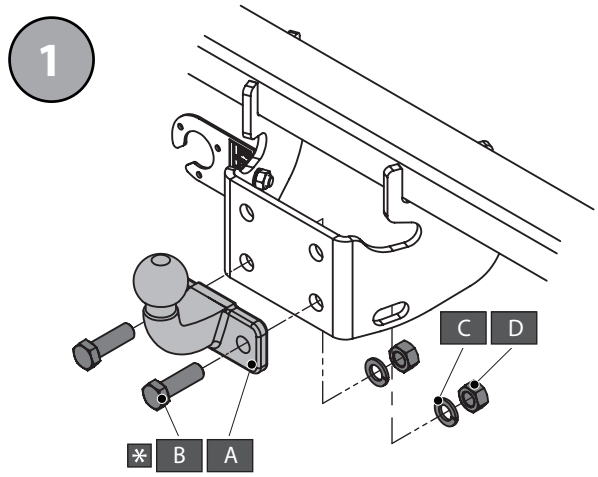

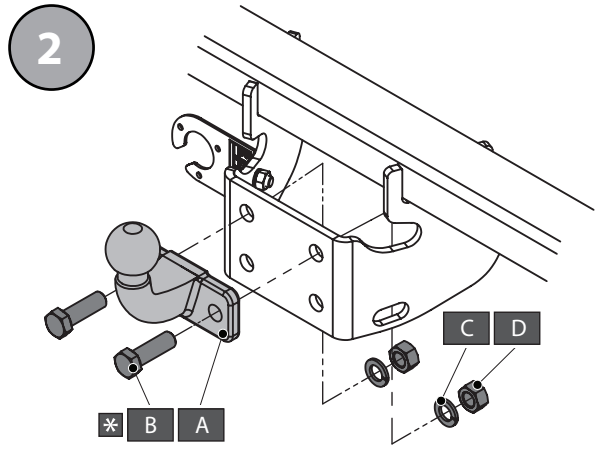

A	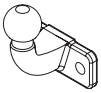	X1	740.000
B		X2	DIN933-M16 X 50
C		X2	DIN128A-M16
D		X2	DIN934-M16

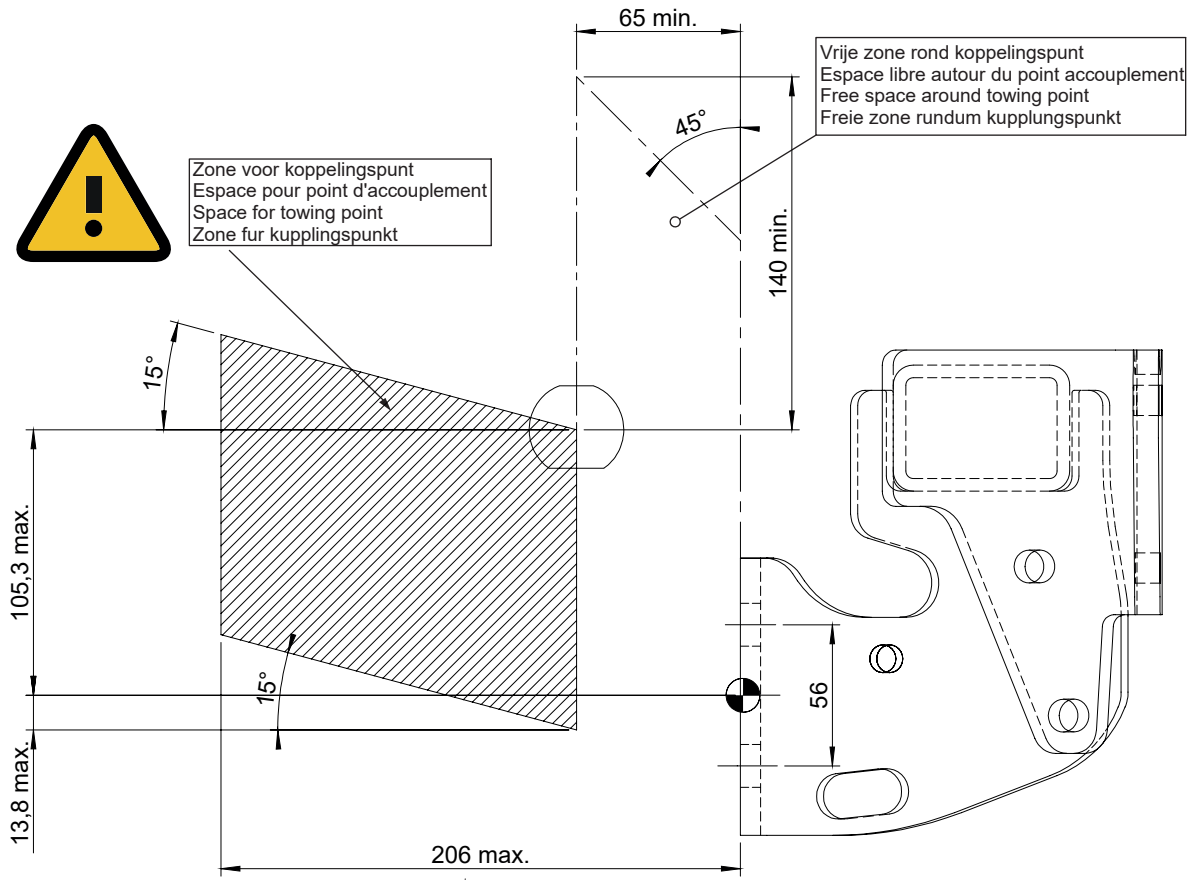

*

Opties - Options - Options - Optionen - Opciones - Muligheder

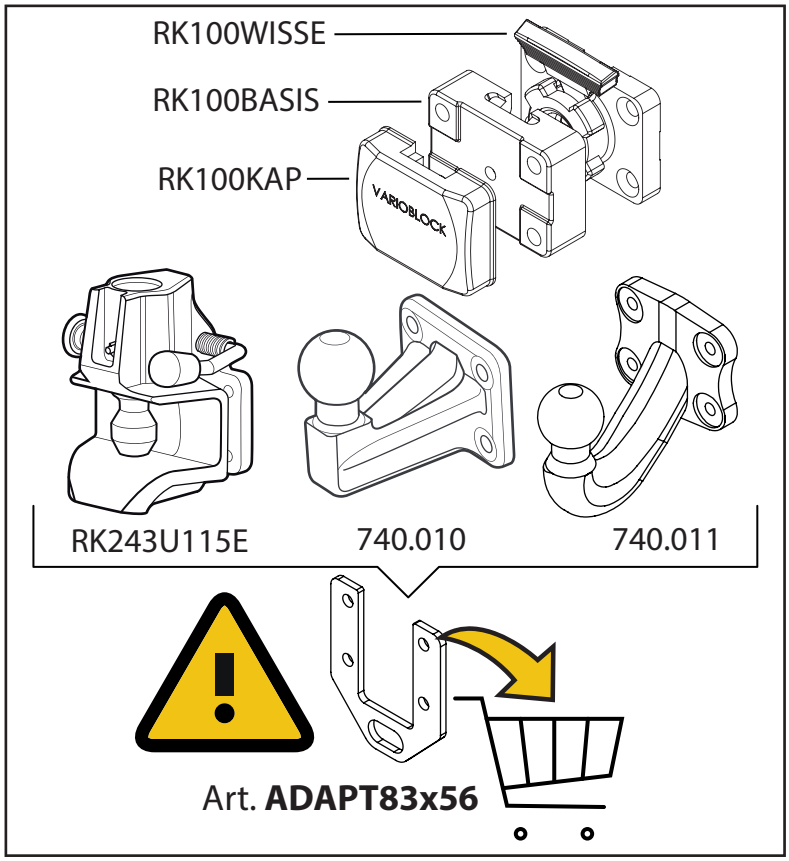

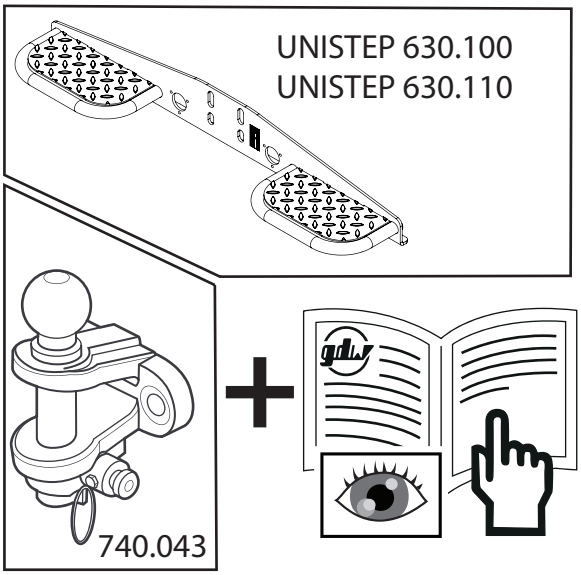

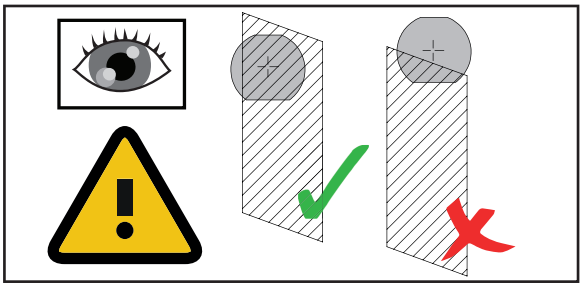

!

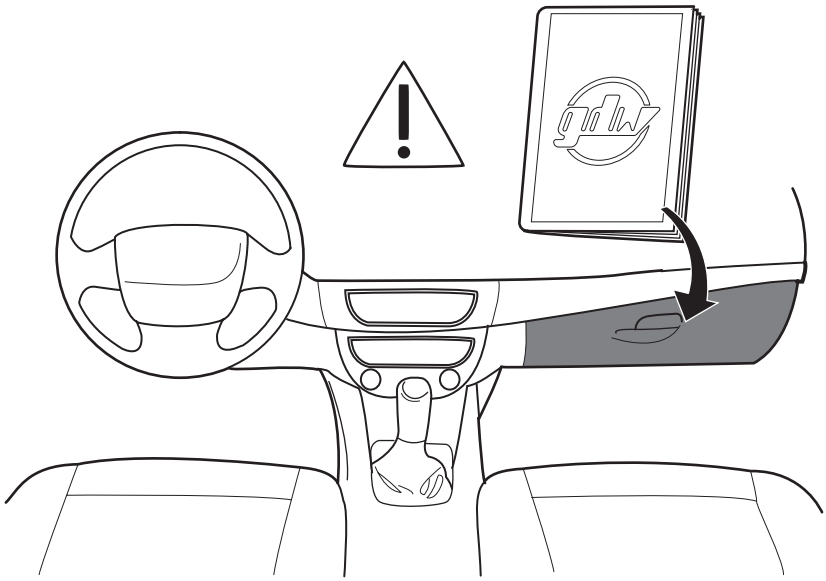

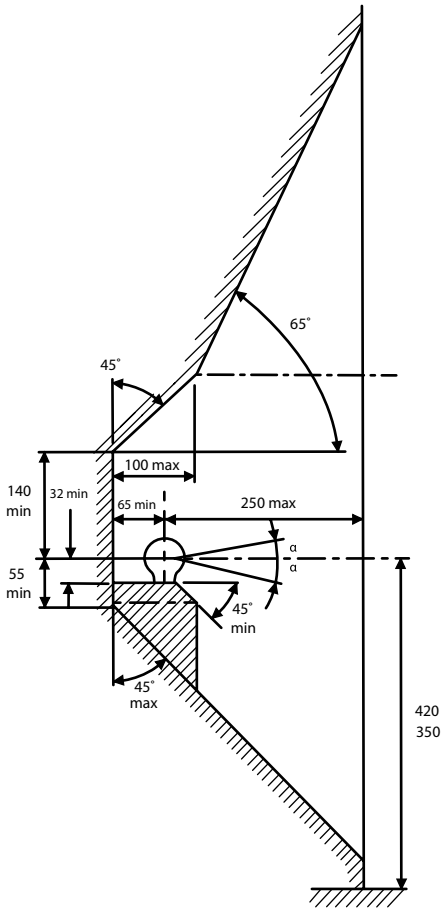

De tussenruimte conform bijlage VII, afbeelding 25 (a, b) van het reglement R55 UN/ECE moet in acht genomen worden.

La zone de dégagement doit être garantie conformément à l'annexe VII, illustration 25 (a, b) de la règle R55 UN/ECE.

The clearance specified in appendix VII, diagram 25 (a, b) of regulation R55 UN/ECE must be guaranteed.

Der Freiraum nach Anhang VII, Abbildung 25 (a, b) der Regulierung R55 UN/ECE ist zu gewährleisten.

Revisar la imagen 25 (a, b) del suplemento VII según la regulación R55 UN/ECE

Spazio libero garantito intorno alla sfera, di cui all'allegato VII, disegni 25 (a, b) del Regolamento R55 UN/ECE.

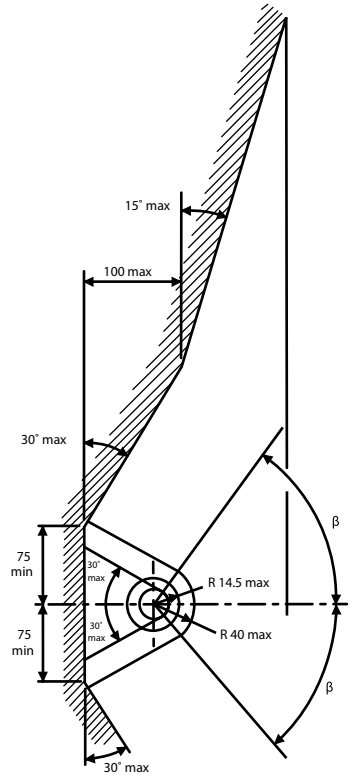

Bij toelaatbaar totaal gewicht van het voertuig

Pour poids total en charge autorisé du véhicule

At laden weight of the vehicle

Bei zulässigem Gesamtgewicht des Fahrzeuges

Peso total admisible del vehículo

Ved tilladt samlet vægt for køretøjet